OPTIMUM®
MASCHINEN - GERMANY

Betriebsanleitung

Version 1.0.4

Tischbohrmaschine

OPTIdrill® DH 18V

Artikel Nr. 3020220

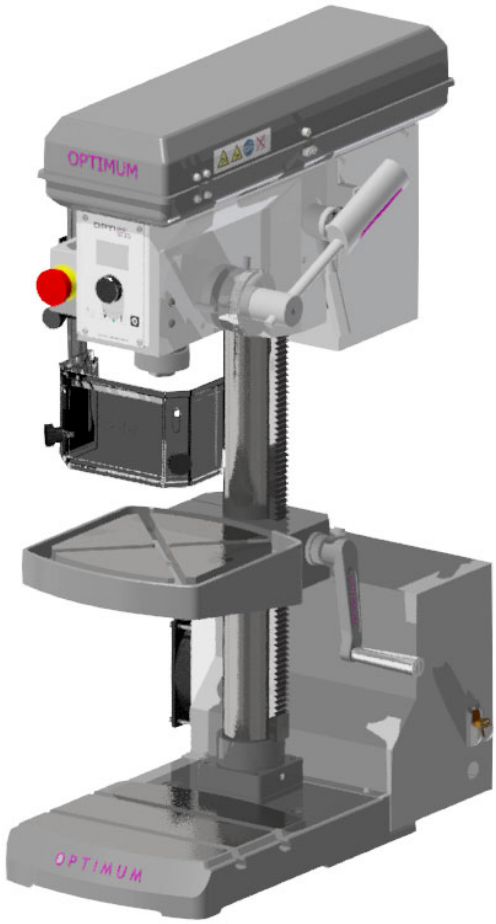

DE

Inhaltsverzeichnis

1 Sicherheit
1.1 Typschild ... 5
1.2 Sicherheitshinweise (Warnhinweise) ... 6
1.2.1 Gefahren-Klassifizierung ... 6
1.2.2 Weitere Piktogramme ... 6
1.3 Bestimmungsgemäße Verwendung ... 7
1.4 Vernünftigerweise vorhersehbare Fehlanwendung ... 8
1.4.1 Vermeidung von Fehlanwendungen ... 9
1.5 Gefahren, die von der Tischbohrmaschine ausgehen ... 9
1.6 Qualifikation des Personals ... 10
1.6.1 Zielgruppe ... 10
1.6.2 Autorisierte Personen ... 11
1.7 Bedienerpositionen ... 11
1.8 Sicherheitsmaßnahmen während des Betriebs ... 12
1.9 Sicherheitseinrichtungen ... 12
1.10 Sicherheitsüberprüfung ... 13
1.11 Not-Halt Schlagschalter ... 13
1.12 Bohrtisch ... 13
1.13 Trennende Schutzvorrichtungen ... 14
1.13.1 Schutzabdeckung der Riemenscheiben ... 14
1.13.2 Bohrfutterschutz ... 14
1.14 Körperschutzmittel ... 14
1.15 Sicherheit während des Betriebs ... 15
1.16 Abschalten und Sichern der Tischbohrmaschine ... 15
1.17 Sicherheit bei der Instandhaltung ... 16
1.17.1 Verwenden von Hebezeugen ... 16
1.17.2 Mechanische Wartungsarbeiten ... 16
1.18 Unfallbericht ... 16
1.19 Elektrik ... 16

2 Technische Daten
2.1 Elektrischer Anschluss ... 17
2.2 Bohrleistung ... 17
2.3 Spindelaufnahme ... 17
2.4 Bohrtisch ... 17
2.5 Platzbedarf ... 17
2.6 Drehzahlen ... 17
2.7 Umgebungsbedingungen ... 17
2.8 Betriebsmittel ... 18
2.9 Emissionen ... 18
2.10 Abmessungen ... 19

3 Anlieferung, Innerbetrieblicher Transport und Auspacken
3.1 Hinweise zu Transport, Aufstellung und Auspacken ... 20
3.1.1 Allgemeine Gefahren beim innerbetrieblichen Transport ... 20
3.2 Auspacken der Maschine ... 21
3.3 Transport ... 21
3.4 Aufstellen und Montieren ... 21
3.4.1 Anforderungen an den Aufstellort ... 21
3.4.2 Montieren der Bohrmaschine ... 22
3.5 Aufstellen ... 22
3.5.1 Befestigen ... 22
3.5.2 Montageskizze ... 23
3.5.3 Erste Inbetriebnahme ... 23
3.5.4 Elektrischer Anschluss ... 23
3.5.5 Warmlaufen der Maschine ... 24

DH18V_DEIVZ.fm

4 Bedienung
4.1 Bedien- und Anzeigeelemente 25
4.2 Sicherheit 25
4.3 Maschine einschalten 26
4.4 Maschine ausschalten 26
4.5 Einstellung der elektronischen Bohrtiefe / Gewindetiefe 26
4.6 Einstellung der mechanischen Bohrtiefe 26
4.7 Ausbau, Einbau von Bohrfuttern und Bohrern 27
4.7.1 Einbau Bohrfutter 27
4.7.2 Ausbau Bohrfutter 28
4.8 Drehzahlveränderung 29
4.9 Bohren 30
4.10 Gewinde bohren 30
4.11 Kühlung 31
4.12 Vor dem Arbeitsgang 31
4.13 Während dem Arbeitsgang 32

5 Ermitteln der Schnittgeschwindigkeit und der Drehzahl
5.1 Tabelle Schnittgeschwindigkeiten/ Vorschub 33
5.2 Drehzahltabelle 33
5.2.1 Beispiel zur rechnerischen Ermittlung der erforderlichen Drehzahl an Ihrer Bohrmaschine 35

6 Instandhaltung
6.1 Sicherheit 36
6.1.1 Vorbereitung 36
6.1.2 Wiederinbetriebnahme 37
6.2 Inspektion und Wartung 37
6.3 Instandsetzung 40
6.3.1 Kundendiensttechniker 40

7 Störungen

8 Ersatzteile - Spare parts
8.1 Ersatzteilbestellung - Ordering spare parts 43
8.2 Hotline Ersatzteile - Spare parts Hotline 43
8.3 Service Hotline 43
8.4 Ersatzteilzeichnungen - Spare part drawings 44
8.5 Schaltplan - Wring diagram 50

9 Anhang
9.1 Urheberrecht 53
9.2 Terminologie/Glossar 53
9.3 Änderungsinformationen Betriebsanleitung 53
9.4 Mangelhaftungsansprüche / Garantie 54
9.5 Lagerung 55
9.6 Entsorgungshinweis / Wiederverwertungsmöglichkeiten: 55
9.6.1 Außer Betrieb nehmen 56
9.6.2 Entsorgung der Neugeräte-Verpackung 56
9.6.3 Entsorgung des Altgerätes 56
9.6.4 Entsorgung der elektrischen und elektronischen Komponenten 56
9.6.5 Entsorgung der Schmiermittel und Kühlschmierstoffe 57
9.7 Entsorgung über kommunale Sammelstellen 57
9.8 Produktbeobachtung 57

Vorwort

Sehr geehrter Kunde,

vielen Dank für den Kauf eines Produktes von OPTIMUM.

OPTIMUM Metallbearbeitungsmaschinen bieten ein Höchstmaß an Qualität, technisch optimale Lösungen und überzeugen durch ein herausragendes Preis-Leistungs-Verhältnis. Ständige Weiterentwicklungen und Produktinnovationen gewähren jederzeit einen aktuellen Stand an Technik und Sicherheit.

Vor Inbetriebnahme lesen Sie bitte diese Bedienungsanleitung gründlich durch und machen Sie sich mit der Maschine vertraut. Stellen Sie auch sicher, dass alle Personen, die die Maschine bedienen, immer vorher die Bedienungsanleitung gelesen und verstanden haben.
Bewahren Sie diese Bedienungsanleitung sorgfältig im Bereich der Maschine auf.

Informationen

Die Bedienungsanleitung enthält Angaben zur sicherheitsgerechten und sachgemäßen Installation, Bedienung und Wartung der Maschine. Die ständige Beachtung aller in diesem Handbuch enthaltenen Hinweise gewährleistet die Sicherheit von Personen und der Maschine.

Das Handbuch legt den Bestimmungszweck der Maschine fest und enthält alle erforderlichen Informationen zu deren wirtschaftlichen Betrieb sowie deren langer Lebensdauer.

Im Abschnitt Wartung sind alle Wartungsarbeiten und Funktionsprüfungen beschrieben, die vom Benutzer regelmäßig durchgeführt werden müssen.

Die im vorliegenden Handbuch vorhandenen Abbildungen und Informationen können gegebenenfalls vom aktuellen Bauzustand Ihrer Maschine abweichen. Als Hersteller sind wir ständig um eine Verbesserung und Erneuerung der Produkte bemüht, deshalb können Veränderungen vorgenommen werden, ohne dass diese vorher angekündigt werden. Die Abbildungen der Maschine können sich in einigen Details von den Abbildungen in dieser Anleitung unterscheiden, dies hat jedoch keinen Einfluss auf die Bedienbarkeit der Maschine.
Aus den Angaben und Beschreibungen können deshalb keine Ansprüche hergeleitet werden. Änderungen und Irrtümer behalten wir uns vor!

Ihre Anregungen hinsichtlich dieser Betriebsanleitung sind ein wichtiger Beitrag zur Optimierung unserer Arbeit, die wir unseren Kunden bieten. Wenden Sie sich bei Fragen oder im Falle von Verbesserungsvorschlägen an unseren Service.

Sollten Sie nach dem Lesen dieser Betriebsanleitung noch Fragen haben oder können Sie ein Problem nicht mit Hilfe dieser Betriebsanleitung lösen, setzen Sie sich bitte mit Ihrem Fachhändler oder direkt mit OPTIMUM in Verbindung.

Optimum Maschinen Germany GmbH
Dr.- Robert - Pfleger - Str. 26
D-96103 Hallstadt
Fax (+49)0951 / 96555 - 888
Mail: info@optimum-maschinen.de
Internet: www.optimum-maschinen.de

1 Sicherheit

Konventionen der Darstellung

☞	gibt zusätzliche Hinweise
➜	fordert Sie zum Handeln auf
❍	Aufzählungen

Dieser Teil der Betriebsanleitung

- ❍ erklärt Ihnen die Bedeutung und die Verwendung der in dieser Betriebsanleitung verwendeten Warnhinweise,
- ❍ legt die bestimmungsgemäße Verwendung der Bohrmaschine fest,
- ❍ weist Sie auf Gefahren hin, die bei Nichtbeachtung dieser Anleitung für Sie und andere Personen entstehen könnten,
- ❍ informiert Sie darüber, wie Gefahren zu vermeiden sind.

Beachten Sie ergänzend zur Betriebsanleitung

- ❍ die zutreffenden Gesetze und Verordnungen,
- ❍ die gesetzlichen Bestimmungen zur Unfallverhütung,
- ❍ die Verbots-, Warn- und Gebotsschilder sowie die Warnhinweise an der Bohrmaschine.

Bewahren Sie die Dokumentation stets in der Nähe der Bohrmaschine auf.

INFORMATION

Können Sie Probleme nicht mit Hilfe dieser Betriebsanleitung lösen, fragen Sie an bei:

Optimum Maschinen Germany GmbH
Dr. Robert-Pfleger-Str. 26
D-96103 Hallstadt
E-Mail: info@optimum-maschinen.de

1.1 Typschild

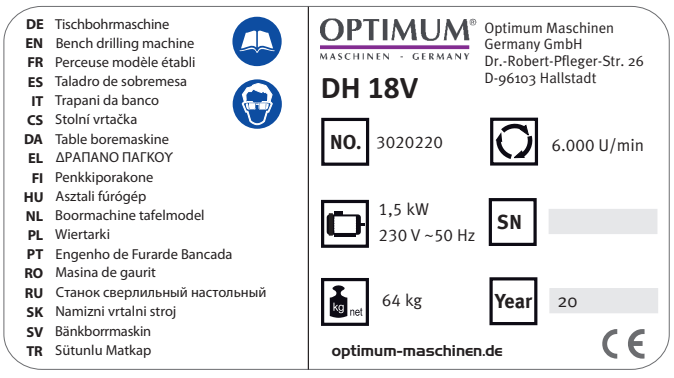

1.2 Sicherheitshinweise (Warnhinweise)

1.2.1 Gefahren-Klassifizierung

Wir teilen die Sicherheitshinweise in verschiedene Stufen ein. Die unten stehende Tabelle gibt Ihnen eine Übersicht über die Zuordnung von Symbolen (Piktogrammen) und Signalwörtern zu der konkreten Gefahr und den (möglichen) Folgen.

Piktogramm	Signalwort	Definition/Folgen
	GEFAHR!	Unmittelbare Gefährlichkeit, die zu einer ernsten Verletzung von Personen oder zum Tode führen wird.
	WARNUNG!	Risiko: eine Gefährlichkeit könnte zu einer ernsten Verletzung von Personen oder zum Tode führen.
	VORSICHT!	Gefährlichkeit oder unsichere Verfahrensweise, die zu einer Verletzung von Personen oder einem Eigentumsschaden führen könnte.
	ACHTUNG!	Situation, die zu einer Beschädigung der Bohrmaschine und des Produkts sowie zu sonstigen Schäden führen könnte. Kein Verletzungsrisiko für Personen.
	Information	Anwendungstipps und andere wichtige/nützliche Informationen und Hinweise. Keine gefährlichen oder schadenbringenden Folgen für Personen oder Sachen.

Wir ersetzen bei konkreten Gefahren das Piktogramm

allgemeine Gefahr

durch eine Warnung vor

Handverletzungen,

gefährlicher elektrischer Spannung,

oder

rotierenden Teilen.

1.2.2 Weitere Piktogramme

Warnung Rutschgefahr!

Warnung Stolpergefahr!

Warnung heiße Oberfläche!

Warnung biologische Gefährdung!

DH18V_DE_1.fm

Warnung vor automatischem Anlauf!

Warnung Kippgefahr!

Warnung schwebende Lasten!

Vorsicht, Gefahr durch explosionsgefährliche Stoffe!

Einschalten verboten!

Gehörschutz tragen!

Vor Inbetriebnahme Betriebsanleitung lesen!

Netzstecker ziehen!

Schutzbrille tragen!

Schutzhandschuhe tragen!

Sicherheitsschuhe tragen!

Schutzanzug tragen!

1.3 Bestimmungsgemäße Verwendung

WARNUNG!

Bei nicht bestimmungsgemäßer Verwendung der Tischbohrmaschine

- **entstehen Gefahren für das Personal,**
- **werden die Maschine und weitere Sachwerte des Betreibers gefährdet,**

kann die Funktion der Tischbohrmaschine beeinträchtigt sein.

Die Tischbohrmaschine ist für den Einsatz in nicht explosionsgefährteter Umgebung konstruiert und gebaut. Die Tischbohrmaschine ist für das Herstellen von Löchern in kaltes Metall oder anderen nicht gesundheitsgefährlichen, oder nicht brennbaren Werkstoffen durch Verwendung eines rotierenden spanenden Werkzeuges mit mehreren Spannuten konstruiert und gebaut.

Wird die Tischbohrmaschine anders als oben angeführt eingesetzt, ohne Genehmigung der Firma Optimum Maschinen Germany GmbH verändert, wird die Tischbohrmaschine nicht mehr bestimmungsgemäß eingesetzt.

Wir übernehmen keine Haftung für Schäden aufgrund einer nicht bestimmungsgemäßen Verwendung.

Wir weisen ausdrücklich darauf hin, dass durch nicht von der Firma Optimum Maschinen Germany GmbH genehmigte konstruktive, technische oder verfahrenstechnische Änderungen auch die Garantie erlischt.

Teil der bestimmungsgemäßen Verwendung ist, dass Sie

- die Grenzen der Tischbohrmaschine einhalten,
- die Betriebsanleitung beachten,
- die Inspektions- und Wartungsanweisungen einhalten.

☞ Technische Daten auf Seite 17

WARNUNG!

Schwerste Verletzungen.

Umbauten und Veränderungen der Betriebswerte der Tischbohrmaschine sind verboten! Sie gefährden Menschen und können zur Beschädigung der Tischbohrmaschine führen.

ACHTUNG!

Der nicht bestimmungsgemäße Gebrauch der Tischbohrmaschine sowie die Missachtung der Sicherheitsvorschriften oder der Bedienungsanleitung schließen eine Haftung des Herstellers für darauf resultierende Schäden an Personen oder Gegenständen aus und bewirken ein Erlöschen des Garantieanspruches!

1.4 Vernünftigerweise vorhersehbare Fehlanwendung

Eine andere als die unter der „Bestimmungsgemäße Verwendung“ festgelegte oder über diese hinausgehende Benutzung gilt als nicht bestimmungsgemäß und ist verboten.

Jede andere Verwendung Bedarf einer Rücksprache mit dem Hersteller.

Mit der Tischbohrmaschine darf ausschließlich nur mit metallischen, kalten und nicht brennbaren Werkstoffen gearbeitet werden.

Um Fehlgebrauch zu vermeiden, muss die Betriebsanleitung vor Erstinbetriebnahme gelesen und verstanden werden.

Das Bedienpersonal muss qualifiziert sein.

INFORMATION

Die Bohrmaschine mit Drehzahlregelung ist gemäß der Norm EN 61800-3 Klasse C2 gebaut.

WARNUNG!

Die Maschine ist nicht für den Gebrauch in Wohneinrichtungen vorgesehen, in denen die Stromversorgung über ein öffentliches Niederspannungsversorgungssystem erfolgt. Es kann, sowohl durch leitungsgebundene als auch abgestrahlte Störungen, möglicherweise schwierig sein, in diesen Bereichen elektromagnetische Verträglichkeit zu gewährleisten.

Übersicht der EMV Kategorien:

Kategorie C1

- geforderte Grenzwerte Klasse B Gruppe 1 nach EN 55011

Kategorie C2

- geforderte Grenzwerte Klasse A Gruppe 1 nach EN 55011, Installation durch EMV-Fachkundigen und Warnhinweis: “Dies ist ein Produkt der Kategorie C2 nach EN 61800-3. Dieses Produkt kann in einem Wohnbereich Funkstörungen verursachen. In diesem Fall kann es für den Betreiber erforderlich sein, entsprechende Maßnahmen durchzuführen.“

Kategorie C3

- geforderte Grenzwerte Klasse A Gruppe 2 nach EN 55011, wobei diese Grenzwerte unter den der Klasse A Gruppe 1 liegen, plus Warnhinweis: „Diese Bauart ist nicht für den Anschluss an ein öffentliches Niederspannungsnetz, das Wohngebäude versorgt, geeignet. Beim Anschluss an ein öffentliches Niederspannungsnetz sind Hochfrequenzstörungen zu erwarten.“

Diese Maschine	☐	☒	☐	☐
Kategorie	**C1**	**C2**	**C3**	**C4**
Umgebung	Wohnbereich Geschäftsbereich Industriebereich		Industrie	
Spannung / Strom	< 1000 V			> 1000 V

DH18V_DE_1.fm

EMV-Sachverstand	keine Anforderung	Installation und Inbetriebnahme durch einen EMVFachkundigen

1.4.1 Vermeidung von Fehlanwendungen

➜ Einsatz von geeigneten Bearbeitungswerkzeugen.
➜ Anpassung von Drehzahleinstellung und Vorschub auf den Werkstoff und das Werkstück.
➜ Werkstück fest und vibrationsfrei einspannen.

ACHTUNG!

Das Werkstück muss immer in einem Maschinenschraubstock, Backenfutter oder mit anderen geeigneten Spannwerkzeugen wie z.B. Spannpratzen befestigt werden.

WARNUNG!

Verletzung durch wegschleudernde Werkstücke.

Spannen Sie das Werkstück in den Maschinenschraubstock. Vergewissern Sie sich, dass das Werkstück fest in dem Maschinenschraubstock und der Maschinenschraubstock fest auf den Maschinentisch gespannt ist.

➜ Einsatz von Kühl- und Schmiermittel zur Steigerung der Standzeit am Werkzeug und Verbesserung der Oberflächenqualität.
➜ Spannen der Bearbeitungswerkzeuge und Werkstücke auf sauberen Spannflächen.
➜ Maschine ausreichend abschmieren.
➜ Lagerspiel und Führungen richtig einstellen.

Es wird empfohlen:

➜ Bohrer so einzusetzen, dass sich dieser genau zwischen den drei Spannbacken des Schnellspannfutters befindet.

Beim Bohren ist darauf zu achten, dass

➜ je nach Durchmesser des Bohrers, muss die passende Drehzahl eingestellt sein,
➜ der Andruck nur so stark sein darf, dass der Bohrer unbelastet schneiden kann,
➜ bei zu starkem Andruck sich ein frühzeitiger Bohrerverschleiß ggf. sogar ein Bohrerbruch oder Einklemmen in der Bohrung einstellt. Sollte ein Einklemmen vorkommen, sofort den Hauptantriebsmotor durch Betätigen des Not-Halt Schalter stillsetzen,
➜ bei harten Werkstoffen, z.B. Stahl, handelsübliches Kühl-/ Schmiermittel verwendet werden muss,
➜ grundsätzlich immer den Bohrer bei sich drehender Spindel aus dem Werkstück herauszufahren ist.

1.5 Gefahren, die von der Tischbohrmaschine ausgehen

Die Tischbohrmaschine entspricht dem Stand der Technik.

Dennoch bleibt noch ein Restrisiko bestehen, denn die Tischbohrmaschine arbeitet mit

❍ hohen Drehzahlen,
❍ rotierenden Teilen,
❍ elektrischen Spannungen und Strömen.

Das Risiko für die Gesundheit von Personen durch diese Gefährdungen haben wir konstruktiv und durch Sicherheitstechnik minimiert.

Bei Bedienung und Instandhaltung der Tischbohrmaschine durch nicht ausreichend qualifiziertes Personal können durch falsche Bedienung oder unsachgemäße Instandhaltung Gefahren von der Tischbohrmaschine ausgehen.

INFORMATION

Alle Personen, die mit der Montage, Inbetriebnahme, Bedienung und Instandhaltung zu tun haben, müssen

- die erforderliche Qualifikation besitzen,
- diese Betriebsanleitung genau beachten.

Bei nicht bestimmungsgemäßer Verwendung

- können Gefahren für das Personal entstehen,
- können die Maschine und weitere Sachwerte gefährdet werden,
- kann die Funktion der Tischbohrmaschine beeinträchtigt sein.

Schalten Sie die Tischbohrmaschine immer ab, wenn Sie Reinigungs- und Instandhaltungsarbeiten vornehmen, oder nicht mehr daran gearbeitet wird.

WARNUNG!

Die Tischbohrmaschine darf nur mit funktionierenden Sicherheitseinrichtungen betrieben werden.

Schalten Sie die Tischbohrmaschine sofort ab, wenn Sie feststellen, dass eine Sicherheitseinrichtung fehlerhaft oder demontiert ist!

Alle betreiberseitigen Zusatzanlagen müssen mit den vorgeschriebenen Sicherheitseinrichtungen ausgerüstet sein.

Sie als Betreiber sind dafür verantwortlich!

☞ **Sicherheitseinrichtungen auf Seite 12**

1.6 Qualifikation des Personals

1.6.1 Zielgruppe

Dieses Handbuch wendet sich an

- die Betreiber,
- die Bediener,
- das Personal für Instandhaltungsarbeiten.

Deshalb beziehen sich die Warnhinweise sowohl auf die Bedienung als auch auf die Instandhaltung der Tischbohrmaschine.

Legen Sie klar und eindeutig fest, wer für die verschiedenen Tätigkeiten an der Maschine (Bedienen, Warten und Instandsetzen) zuständig ist.

Unklare Kompetenzen sind ein Sicherheitsrisiko!

Ziehen Sie den Netzstecker der Tischbohrmaschine stets ab. Dadurch verhindern Sie den Betrieb durch Unbefugte.

In dieser Anleitung werden die im Folgenden aufgeführten Qualifikationen der Personen für die verschiedenen Aufgaben benannt:

Bediener

Der Bediener wurde in einer Unterweisung durch den Betreiber über die ihm übertragenen Aufgaben und möglichen Gefahren bei unsachgemäßem Verhalten unterrichtet. Aufgaben, die über die Bedienung im Normalbetrieb hinausgehen, darf der Bediener nur ausführen, wenn dies in dieser Anleitung angegeben ist und der Betreiber ihn ausdrücklich damit betraut hat.

Elektrofachkraft

Die Elektrofachkraft ist aufgrund ihrer fachlichen Ausbildung, Kenntnisse und Erfahrungen sowie Kenntnis der einschlägigen Normen und Bestimmungen in der Lage, Arbeiten an elektrischen Anlagen auszuführen und mögliche Gefahren selbstständig zu erkennen und zu vermeiden.

Die Elektrofachkraft ist speziell für das Arbeitsumfeld, in dem sie tätig ist, ausgebildet und kennt die relevanten Normen und Bestimmungen.

Fachpersonal

Fachpersonal ist aufgrund seiner fachlichen Ausbildung, Kenntnisse und Erfahrung sowie Kenntnis der einschlägigen Bestimmungen in der Lage, die ihm übertragenen Arbeiten auszuführen und mögliche Gefahren selbstständig zu erkennen und zu vermeiden.

Unterwiesene Person

Die unterwiesene Person wurde in einer Unterweisung durch den Betreiber über die ihr übertragenen Aufgaben und möglichen Gefahren bei unsachgemäßem Verhalten unterrichtet.

1.6.2 Autorisierte Personen

WARNUNG!

Bei unsachgemäßem Bedienen und Warten der Tischbohrmaschine entstehen Gefahren für Menschen, Gegenstände und Umwelt.

Nur autorisierte Personen dürfen an der Tischbohrmaschine arbeiten!

Autorisierte Personen für die Bedienung und Instandhaltung sind die eingewiesenen und geschulten Fachkräfte des Betreibers und des Herstellers.

Der Betreiber muss

Pflichten des Betreibers

- das Personal schulen,
- das Personal in regelmäßigen Abständen (mindestens einmal jährlich) unterweisen über
  - alle die Maschine betreffenden Sicherheitsvorschriften,
  - die Bedienung,
  - die anerkannten Regeln der Technik,
- den Kenntnisstand des Personals prüfen,
- die Schulungen/Unterweisungen dokumentieren,
- die Teilnahme an den Schulungen/Unterweisungen durch Unterschrift bestätigen lassen,
- kontrollieren, ob das Personal sicherheitsbewusst arbeitet und die Betriebsanleitung beachtet.

Der Bediener muss

Pflichten des Bedieners

- eine Ausbildung über den Umgang mit der Tischbohrmaschine erhalten haben,
- die Funktion und Wirkungsweise kennen,
- vor der Inbetriebnahme
  - die Betriebsanleitung gelesen und verstanden haben,
  - mit allen Sicherheitseinrichtungen und Sicherheitsvorschriften vertraut sein.

Für Arbeiten an folgenden Maschinenteilen gelten zusätzliche Anforderungen:

zusätzliche Anforderungen an die Qualifikation

- elektrische Bauteile oder Betriebsmittel dürfen nur eine Elektrofachkraft oder unter Leitung und Aufsicht durch eine Elektrofachkraft durchgeführt werden.
- vor der Durchführung von Arbeiten an elektrischen Bauteilen oder Betriebsmitteln sind folgende Maßnahmen in der angegebenen Reihenfolge durchzuführen.

➜ Allpolig abschalten.

➜ Gegen Wiedereinschalten sichern.

➜ Spannungsfreiheit prüfen.

1.7 Bedienerpositionen

Die Bedienerposition befindet sich vor der Tischbohrmaschine.

1.8 Sicherheitsmaßnahmen während des Betriebs

VORSICHT!

Gefahr durch das Einatmen gesundheitsgefährdender Stäube und Nebel.

Abhängig von den zu bearbeitenden Werkstoffen und den dabei eingesetzten Hilfsmitteln, können Stäube und Nebel entstehen, die ihre Gesundheit gefährden.

Sorgen Sie dafür, dass die entstehenden, gesundheitsgefährdenden Stäube und Nebel sicher am Entstehungsort abgesaugt und aus dem Arbeitsbereich weggeleitet oder gefiltert werden. Verwenden Sie dazu eine geeignete Absauganlage.

VORSICHT!

Gefahr von Bränden und Explosionen durch den Einsatz von entzündlichen Werkstoffen oder Kühl-Schmiermitteln.

Vor der Bearbeitung von entzündlichen Werkstoffen (z.B. Aluminium, Magnesium) oder dem Verwenden von brennbaren Hilfsstoffen (z.B. Spiritus) müssen Sie zusätzliche Vorsichtsmaßnahmen treffen, um eine Gesundheitsgefährdung sicher abzuwenden.

1.9 Sicherheitseinrichtungen

Betreiben Sie die Tischbohrmaschine nur mit ordnungsgemäß funktionierenden Sicherheitseinrichtungen.

Setzen Sie die Tischbohrmaschine sofort still, wenn eine Sicherheitseinrichtung fehlerhaft ist oder unwirksam wird.

Sie sind dafür verantwortlich!

Nach dem Ansprechen oder dem Defekte einer Sicherheitseinrichtung dürfen Sie die Tischbohrmaschine erst dann wieder benutzen, wenn Sie

- die Ursache der Störung beseitigt haben,
- sich überzeugt haben, dass dadurch keine Gefahr für Personen oder Sachen entsteht.

WARNUNG!

Wenn Sie eine Sicherheitseinrichtung überbrücken, entfernen oder auf andere Art außer Funktion setzen, gefährden Sie sich und andere an der Tischbohrmaschine arbeitende Menschen. Mögliche Folgen sind

- **Verletzungen durch weggeschleuderte Werkstücke oder Werkstückteile,**
- **das Berühren von rotierenden Teilen,**
- **ein tödlicher Stromschlag,**

Die Tischbohrmaschine hat folgende Sicherheitseinrichtungen:

- einen Not-Halt Schlagschalter,
- einen Bohrtisch mit T-Nuten zur Befestigung des Werkstücks oder eines Schraubstocks,
- eine Schutzabdeckung der Riemenscheiben mit Positionsschalter,
- einen Bohrfutterschutz, um das Eingreifen in das rotierende Werkzeug zu verhindern.

WARNUNG!

Die zur Verfügung gestellten und mit der Maschine ausgelieferten, trennenden Schutzeinrichtungen sind dazu bestimmt, die Risiken des Herausschleuderns von Werkstücken und den Bruchstücken von Werkzeug oder Werkstück herabzusetzen, jedoch nicht, diese vollständig zu beseitigen. Arbeiten Sie stets umsichtig und beachten Sie die Grenzwerte ihres Zerspanungsprozesses.

DH18V_DE_1.fm

1.10 Sicherheitsüberprüfung

Überprüfen Sie die Tischbohrmaschine vor jedem Neu-einschalten oder mindestens einmal pro Schicht. Melden Sie Schäden oder Mängel und Veränderungen im Betriebsverhalten sofort der verantwortlichen Führungskraft.

Überprüfen Sie alle Sicherheitseinrichtungen

- zu Beginn jeder Schicht (bei unterbrochenem Betrieb),
- einmal wöchentlich (bei durchgehendem Betrieb),
- nach jeder Wartung und Instandsetzung.

Überprüfen Sie, ob die Verbots-, Warn- und Hinweisschilder sowie die Markierungen auf der Tischbohrmaschine

- lesbar sind (evtl. reinigen),
- vollständig sind (ggf. ersetzen).

INFORMATION

Benutzen Sie die nachfolgende Übersicht, um die Prüfungen zu organisieren.

Allgemeine Überprüfung		
Einrichtung	**Prüfung**	**OK**
Schutzabdeckungen	Montiert, fest verschraubt und nicht beschädigt	
Schilder, Markierungen	Installiert und lesbar	
Datum:	**Prüfer (Unterschrift):**	

Funktionsprüfung		
Einrichtung	**Prüfung**	**OK**
Not-Halt Schalter	Nach dem Betätigen des Not-Halt Schalters muss die Tischbohrmaschine abschalten.	
Endlagenschalter Schutzabdeckung Keilriemen	Die Tischbohrmaschine darf nicht einschalten, wenn die Schutzabdeckung der Riemenscheiben geöffnet ist. Ein öffnen bei Maschinenbetrieb schaltet die Maschine ab.	
Bohrfutterschutz	Die Tischbohrmaschine darf erst einschalten, wenn der Bohrfutterschutz geschlossen ist. Der Bohrfutterschutz muss beim Öffnen während des Betriebs den Motor abschalten.	
Datum:	**Prüfer (Unterschrift):**	

1.11 Not-Halt Schlagschalter

VORSICHT!

Auch nach dem Betätigen des Not-Halt Schlagschalters dreht die Bohrspindel, abhängig von der eingestellten Drehzahl, noch einige Sekunden weiter.

Der NOT-Halt Pilzkopfschalter darf nur im Notfall betätigt werden. Ein gewöhnliches stillsetzen der Maschine darf nicht mit dem NOT-Halt Pilzkopfschalter erfolgen.

1.12 Bohrtisch

Am Bohrtisch sind Aufnahmen für Nutensteine angebracht.

WARNUNG!

Verletzungsgefahr durch Herumschleudern von Werkstücken. Befestigen Sie das Werkstück sicher auf dem Bohrtisch.

1.13 Trennende Schutzvorrichtungen

1.13.1 Schutzabdeckung der Riemenscheiben

Am Bohrkopf ist eine Schutzabdeckung für die Riemenscheiben angebracht. In der Schutzabdeckung ist ein Schalter integriert, der die geschlossene Stellung überwacht.

INFORMATION

Solange die Schutzabdeckung nicht geschlossen ist, lässt sich die Maschine nicht starten.

1.13.2 Bohrfutterschutz

Stellen Sie die richtige Höhe der Schutzeinrichtung vor Arbeitsbeginn ein.
Lösen Sie hierzu die Klemmschraube, stellen Sie die erforderliche Höhe ein und drehen Sie die Klemmschraube wieder fest.

In der Halterung des Spindelschutzes ist ein Schalter integriert, der die geschlossene Stellung überwacht.

Information

Solange der Bohrfutterschutz nicht geschlossen ist, lässt sich die Maschine nicht starten.

1.14 Körperschutzmittel

Bei bestimmten Arbeiten benötigen Sie Körperschutzmittel als Schutzausrüstung. Diese sind:

- Schutzhelm,
- Schutzbrille oder Gesichtsschutz,
- Schutzhandschuhe,
- Sicherheitsschuhe mit Stahlkappen,
- Gehörschutz.

Überzeugen Sie sich vor Arbeitsbeginn davon, dass die vorgeschriebene Ausrüstung am Arbeitsplatz verfügbar ist.

VORSICHT!

Verunreinigte, unter Umständen kontaminierte Körperschutzmittel können Erkrankungen auslösen.

Reinigen Sie Ihre Körperschutzmittel

- **nach jeder Verwendung,**
- **regelmäßig einmal wöchentlich.**

Körperschutzmittel für spezielle Arbeiten

Schützen Sie Ihr Gesicht und Ihre Augen. Tragen Sie bei allen Arbeiten, bei denen Ihr Gesicht und die Augen gefährdet sind, einen Helm mit Gesichtsschutz.

Verwenden Sie Schutzhandschuhe, wenn Sie scharfkantige Teile in die Hand nehmen.

Tragen Sie Sicherheitsschuhe, wenn Sie schwere Teile an-, abbauen oder transportieren.

DH18V_DE_1.fm

1.15 Sicherheit während des Betriebs

Auf konkrete Gefahren bei Arbeiten mit und an der Tischbohrmaschine weisen wir Sie bei der Beschreibung dieser Arbeiten hin.

WARNUNG!

Vor dem Einschalten der Tischbohrmaschine überzeugen Sie sich davon, dass dadurch

- **keine Gefahr für Personen entsteht,**
- **keine Sachen beschädigt werden.**

Unterlassen Sie jede sicherheitsbedenkliche Arbeitsweise:

- Stellen Sie sicher, dass durch Ihre Arbeit niemand gefährdet wird.
- Halten Sie bei Montage, Bedienung, Wartung und Instandsetzung die Anweisungen dieser Betriebsanleitung unbedingt ein.
- Arbeiten Sie nicht an der Tischbohrmaschine, wenn Ihre Konzentrationsfähigkeit aus irgend einem Grunde – wie z.B. dem Einfluss von Medikamenten – gemindert ist.
- Beachten Sie die Unfallverhütungsvorschriften der für Ihre Firma zuständigen Berufsgenossenschaft oder anderer Aufsichtsbehörden.
- Melden Sie dem Aufsichtsführenden alle Gefährdungen oder Fehler.
- Bleiben Sie an der Tischbohrmaschine bis ein vollständiger Stillstand von Bewegungen erfolgt ist.
- Benutzen Sie die vorgeschriebenen Körperschutzmittel. Tragen Sie eng anliegende Kleidung und gegebenenfalls ein Haarnetz.
- Verwenden Sie beim Bohren keine Schutzhandschuhe.

1.16 Abschalten und Sichern der Tischbohrmaschine

WARNUNG!

Gefährliche Spannung auch bei ausgeschaltetem Hauptschalter.

An den mit dem nebenstehenden Piktogramm gekennzeichneten Stellen kann auch bei ausgeschaltetem Hauptschalter Spannung anliegen.

Die Tischbohrmaschine ist mit einem Hauptschalter ausgestattet.

Bei ausgeschaltetem Hauptschalter ist die Stromzufuhr zur Maschine vollständig unterbrochen.

Schalten Sie die Tischbohrmaschine am Hauptschalter aus, und sichern Sie den Hauptschalter gegen Wiedereinschalten, indem Sie den Sicherungsriegel vom Hauptschalter abziehen und sicher verwahren.
Die Maschine lässt sich erst wieder einschalten, nachdem der Sicherungsriegel wieder eingesteckt wurde.

Alle Maschinenteile sowie sämtliche gefahrbringende Spannungen sind abgeschaltet.

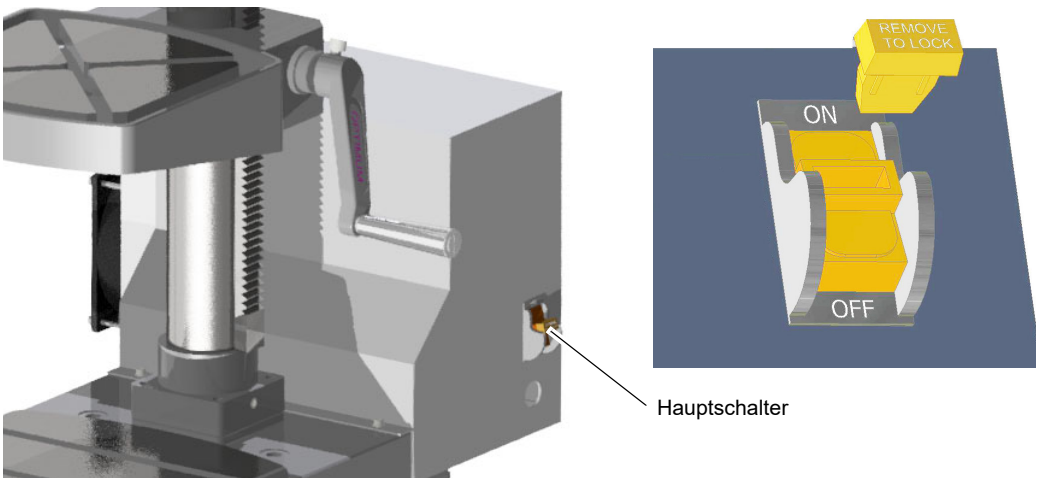

DH18V_DE_1.fm

1.17 Sicherheit bei der Instandhaltung

Informieren Sie das Bedienpersonal rechtzeitig über Wartungs- und Reparaturarbeiten.

Melden Sie alle sicherheitsrelevanten Änderungen der Tischbohrmaschine oder ihres Betriebsverhaltens. Dokumentieren Sie alle Änderungen, lassen Sie die Betriebsanleitung aktualisieren und unterweisen Sie das Bedienpersonal.

Ziehen Sie den Netzstecker!

1.17.1 Verwenden von Hebezeugen

WARNUNG!

Schwerste bis tödliche Verletzungen durch beschädigte oder nicht ausreichend tragfähige Hebezeuge und Lastanschlagmittel, die unter Last reißen.

Prüfen Sie Hebezeuge und Lastanschlagmittel auf

- **ausreichende Tragfähigkeit,**
- **einwandfreien Zustand.**

Beachten Sie die Unfallverhütungsvorschriften der für Ihre Firma zuständigen Berufsgenossenschaft oder anderer Aufsichtsbehörden.

Befestigen Sie die Lasten sorgfältig. Treten Sie nie unter schwebende Lasten!

1.17.2 Mechanische Wartungsarbeiten

Installieren Sie nach Ihrer Arbeit alle für die Instandhaltungsarbeiten entfernten Schutz- und Sicherheitseinrichtungen wie:

- Abdeckungen,
- Sicherheitshinweise und Warnschilder,
- Erdungskabel.

Überprüfen Sie nach dem Wiedereinbau deren Funktion!

1.18 Unfallbericht

Informieren Sie Vorgesetzte und die Firma Optimum Maschinen Germany GmbH sofort über Unfälle, mögliche Gefahrenquellen und „Beinahe“-Unfälle.

„Beinahe“-Unfälle können viele Ursachen haben.

Je schneller sie berichtet werden, desto schneller können die Ursachen behoben werden.

1.19 Elektrik

Lassen Sie die elektrische Maschine/Ausrüstung regelmäßig überprüfen. Lassen Sie alle Mängel wie lose Verbindungen, beschädigte Kabel usw. sofort beseitigen.

Legen Sie die Prüffristen der Maschine nach § 3 Betriebssicherheitsverordnung fest, Dokumentieren sie diese und führen Sie eine betriebliche Gefahrenanalyse nach § 6 Arbeitsschutzgesetz durch.

2 Technische Daten

Die folgenden Daten sind Maß- und Gewichtsangaben und die vom Hersteller genehmigten Maschinendaten

2.1 Elektrischer Anschluss	
Anschluss	230V ~ 50Hz (60 Hz)
Motorleistung	1,5 Kw

2.2 Bohrleistung	
Bohrleistung in Stahl (S235JR) [mm]	18
Dauerbohrleistung in Stahl (S235JR) [mm]	16
Ausladung [mm]	130
Pinolenhub [mm]	65

2.3 Spindelaufnahme	
Spindelaufnahme	MK2

2.4 Bohrtisch	
Tischgröße [mm] Länge x Breite der Arbeitsfläche	230 x 245
T-Nutengröße / Abstand / Anzahl [mm]	12mm / 90° / 2
Abstand [mm] Spindel - Tisch	0 - 370
maximaler Abstand [mm] Spindel - Fuß	485
Arbeitsfläche Fuß [mm] Länge x Breite der Arbeitsfläche	200 x 240
Durchmesser der Säule [mm]	60
Bohrtisch drehbar	360°

2.5 Platzbedarf	
☞ Abmessungen auf Seite 19	
Gewicht [kg]	64

2.6 Drehzahlen	
Spindeldrehzahlen [min^{-1}]	100 - 6000
Anzahl der Übersetzungsstufen (Keilriemen)	5

2.7 Umgebungsbedingungen	
Temperatur	5 - 35 °C
rel. Luftfeuchtigkeit	25 - 80%

2.8 Betriebsmittel	
Zahnstange	handelsübliches Schmierfett
Bohrsäule, blanke Stahlteile	säurefreies Schmieröl, z.B. Maschinenöl, Motoröl

2.9 Emissionen	
Maximaler Schalldruckpegel in 1 m Abstand von der Maschine und 1,60 m über dem Boden.	72 dB(A) im Leerlauf +/- 2 dB(A)

Die Lärmentwicklung (Emission) der Tischbohrmaschine beträgt 70 bis 74 dB(A).
Wenn mehrere Maschinen am Standort der Tischbohrmaschine betrieben werden, kann die Lärmeinwirkung (Immission) auf den Bediener der Tischbohrmaschine am Arbeitsplatz 80 dB(A) überschreiten.

INFORMATION

Dieser Zahlenwert wurde an einer neuen Maschine unter bestimmungsgemäßen Betriebsbedingungen gemessen. Abhängig von dem Alter und dem Verschleiß der Maschine kann sich das Geräuschverhalten der Maschine ändern.

Drüber hinaus hängt die Größe der Lärmemission auch vom fertigungstechnischen Einflussfaktoren, z.B. Drehzahl, Werkstoff und Aufspannbedingungen, ab.

INFORMATION

Bei dem genannten Zahlenwert handelt es sich um den Emissionspegel und nicht notwendigerweise um einen sicheren Arbeitspegel.

Obwohl es eine Abhängigkeit zwischen dem Grad der Geräuschemission und dem Grad der Lärmbelästigung gibt, kann diese nicht zuverlässig zur Feststellung darüber verwendet werden, ob weitere Vorsichtsmaßnahmen erforderlich sind, oder nicht.

Folgende Faktoren beeinflussen den tatsächlichen Grad der Lärmbelastung des Bedieners:

- Charakteristika des Arbeitsraumes, z.B. Größe oder Dämpfungsverhalten,
- anderen Geräuschquellen, z.B. die Anzahl der Maschinen,
- andere in der Nähe ablaufenden Prozesse und die Zeitdauer, während der ein Bediener dem Lärm ausgesetzt ist.

Außerdem können die zulässigen Belastungspegel aufgrund nationaler Bestimmungen von Land zu Land unterschiedlich sein.
Diese Information über die Lärmemission soll es aber dem Betreiber der Maschine erlauben, eine bessere Bewertung der Gefährdung und der Risiken vorzunehmen.

VORSICHT!

Abhängig von der Gesamtbelastung durch Lärm und den zugrunde liegenden Grenzwerten muss der Maschinenbediener einen geeigneten Gehörschutz tragen.

Wir empfehlen ihnen generell einen Schall- und Gehörschutz zu verwenden.

DH18V_DE_2.fm

2.10 Abmessungen

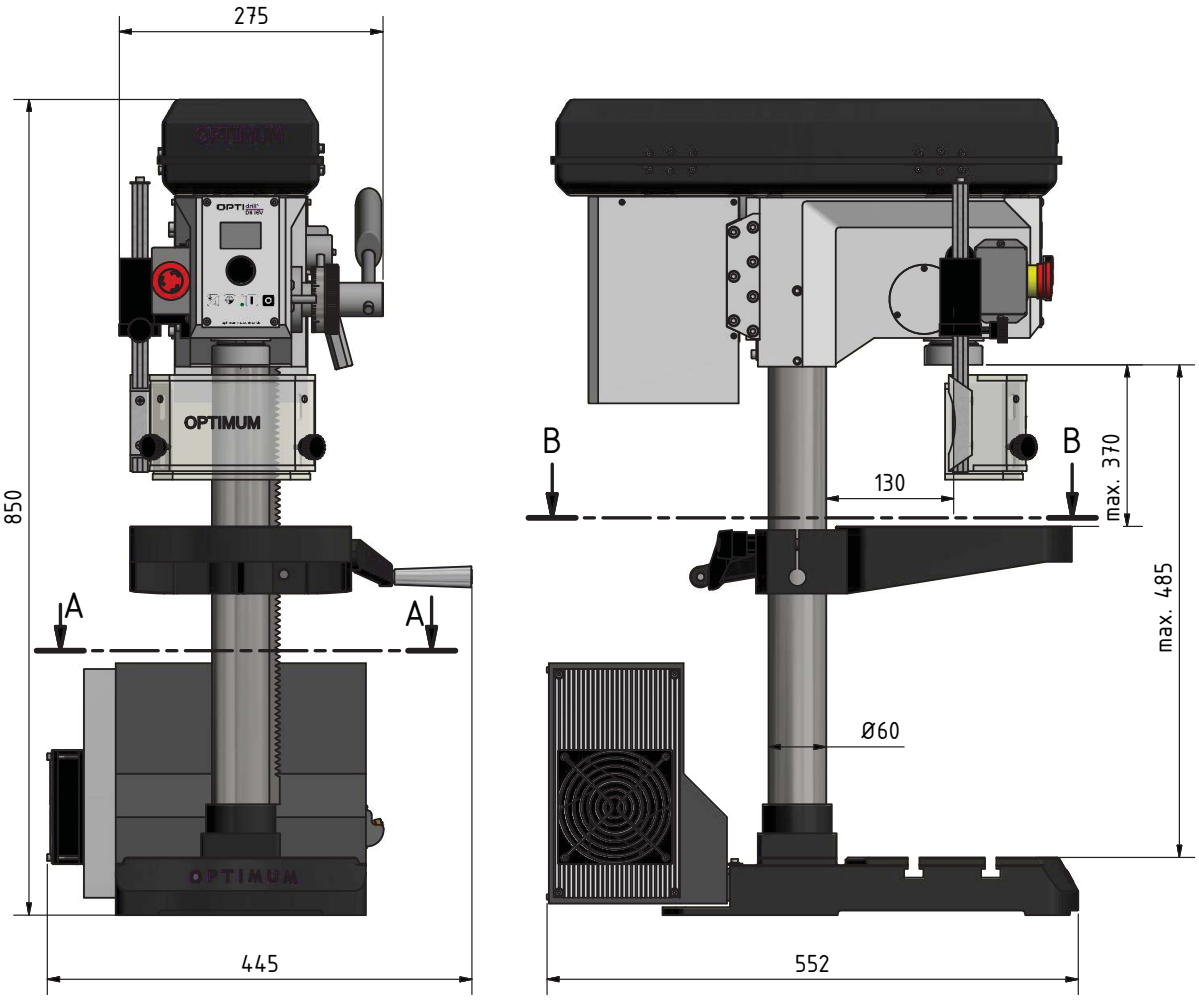

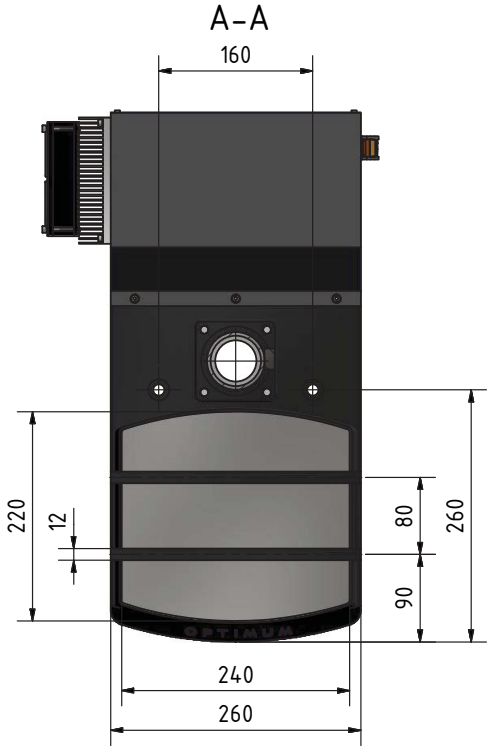

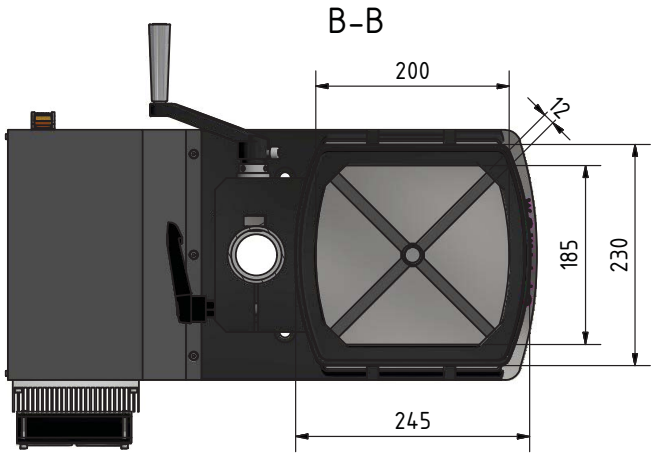

DH18V_DE_2.fm

3 Anlieferung, Innerbetrieblicher Transport und Auspacken

VORSICHT!

Verletzungen durch Umfallen und Herunterfallen von Teilen vom Gabelstapler, Hubwagen oder Transportfahrzeug. Verwenden Sie nur Transportmittel die das Gesamtgewicht tragen können und dafür geeignet sind.

3.1 Hinweise zu Transport, Aufstellung und Auspacken

Unsachgemäßes Transportieren einzelner Geräte und kleinere Maschinen, übereinander oder nebeneinander gestapelte ungesicherte Geräte und kleinere Maschinen im verpackten oder im bereits ausgepacktem Zustand ist unfallträchtig und kann Schäden oder Funktionsstörungen verursachen, für die wir keine Haftung und Garantie gewähren.

Lieferumfang gegen Verschieben oder Kippen gesichert mit ausreichend dimensioniertem Flurförderfahrzeug zum Aufstellort transportieren.

3.1.1 Allgemeine Gefahren beim innerbetrieblichen Transport

VORSICHT KIPPGEFAHR!

Das Gerät darf ungesichert maximal 2cm angehoben werden.

Mitarbeiter müssen sich außerhalb der Gefahrenzone, der Reichweite von Lasten befinden. Warnen Sie Mitarbeiter und weisen Sie Mitarbeiter im Bedarfsfall auf die Gefährdung hin.

Beim Transport verantwortungsbewusst handeln und stets die Folgen bedenken. Gewagte und riskante Handlungen unterlassen.

Besonders gefährlich sind Steigungen und Gefällstrecken (z.B. Auffahrten, Rampen und ähnliches). Ist eine Befahrung solcher Passagen unumgänglich, so ist besondere Vorsicht geboten.

Kontrollieren Sie den Transportweg vor Beginn des Transportes auf mögliche Gefährdungsstellen, Unebenheiten und Störstellen sowie auf ausreichende Festigkeit und Tragfähigkeit.

Gefährdungsstellen, Unebenheiten und Störstellen sind unbedingt vor dem Transport einzusehen. Das Beseitigen von Gefährdungsstellen, Störstellen und Unebenheiten zum Zeitpunkt des Transportes durch andere Mitarbeiter führt zu erheblichen Gefahren.

Eine sorgfältige Planung des innerbetrieblichen Transportes ist daher unumgänglich.

in-house_transport_minor_de.fm

3.2 Auspacken der Maschine

Transportieren Sie die Bohrmaschine in Ihrer Verpackungskiste mit einem Hubwagen in die Nähe ihres endgültigen Standorts bevor zum Auspacken übergegangen wird. Weist die Verpackung Anzeichen für mögliche Transportschäden auf, sind die entsprechenden Vorsichtsmaßnahmen zu treffen, um die Maschine beim Auspacken nicht zu beschädigen. Wird eine Beschädigung entdeckt, so ist dies unverzüglich dem Transporteur und/oder Verlader mitzuteilen, um die nötigen Schritte für eine Reklamation einleiten zu können.

Überprüfen Sie die komplette Maschine sorgfältig und kontrollieren Sie, ob das gesamte Material wie Verladepapiere, Anleitungen und Zubehörteile mit der Maschine geliefert wurden.

3.3 Transport

Die Maschine ist für den Transport mit Gabelstapler oder Hubwagen geeignet. Es gelten die üblichen und örtlich geltenden Bestimmungen für den Transport von Maschinen.

WARNUNG!

Schwerste bis tödliche Verletzungen durch Umfallen und Herunterfallen von Maschinenteilen vom Gabelstapler oder Transportfahrzeug. Beachten Sie die Anweisungen und Angaben auf der Transportkiste. Beachten Sie das Gesamtgewicht der Bohrmaschine. Verwenden Sie nur Transportmittel und Lastanschlagmittel, die das Gesamtgewicht der Bohrmaschine aufnehmen können.

WARNUNG!

Schwerste bis tödliche Verletzungen durch beschädigte oder nicht ausreichend tragfähige Hebezeuge und Lastanschlagmittel, die unter Last reißen. Prüfen Sie die Hebezeuge und Lastanschlagmittel auf ausreichende Tragfähigkeit und einwandfreien Zustand. Befestigen Sie die Lasten sorgfältig. Treten Sie nie unter schwebende Lasten!

3.4 Aufstellen und Montieren

3.4.1 Anforderungen an den Aufstellort

Gestalten Sie den Arbeitsraum um die Tischbohrmaschine entsprechend der örtlichen Sicherheitsvorschriften.

INFORMATION

Um eine gute Funktionsfähigkeit und hohe Bearbeitungsgenauigkeit, sowie lange Lebensdauer der Maschine zu erreichen, sollte der Aufstellungsort bestimmte Kriterien erfüllen.

Folgende Punkte sind zu beachten:

- Das Gerät darf nur in trockenen, belüfteten Räumen aufgestellt und betrieben werden.
- Vermeiden Sie Plätze in der Nähe von Späne oder Staub verursachenden Maschinen.
- Der Aufstellort muss schwingungsfrei, also entfernt von Pressen, Hobelmaschinen, etc. sein.
- Der Untergrund muss für die Tischbohrmaschine geeignet sein. Achten auch auf Tragfähigkeit und Ebenheit des Bodens.
- Der Untergrund muss so vorbereitet werden, dass eventuell eingesetztes Kühlmittel nicht in den Boden eindringen kann.
- Abstehende Teile - wie Anschlag, Handgriffe, etc. - sind nötigenfalls durch bauseitige Maßnahmen so abzusichern, dass Personen nicht gefährdet sind.
- Genügend Platz für Rüst- und Bedienpersonal und Materialtransport bereitstellen.
- Bedenken Sie auch die Zugänglichkeit für Einstell- und Wartungsarbeiten.
- Sorgen Sie für ausreichende Beleuchtung (Mindestwert: 500 Lux, gemessen an der Werkzeugspitze). Bei geringerer Beleuchtungsstärke muss eine zusätzliche Beleuchtung, beispielsweise durch eine separate Arbeitsplatzleuchte, sichergestellt sein.

INFORMATION

Der Netzstecker der Tischbohrmaschine muss frei zugänglich sein.

3.4.2 Montieren der Bohrmaschine

WARNUNG!

Quetschgefahr beim Zusammenstellen, Montieren und Aufrichten der Maschinenkomponenten.

INFORMATION

Die Bohrmaschine wird bereits montiert geliefert.

Die Bohrmaschine ist am Aufstellort lediglich aufzurichten und das Bohrfutter ist noch auf den Aufnahmekegel aufzustecken.

3.5 Aufstellen

- ➜ Prüfen Sie den Untergrund der Tischbohrmaschine mit einer Wasserwaage auf waagrechte Ausrichtung.
- ➜ Prüfen Sie den Untergrund auf ausreichende Tragfähigkeit und Steifigkeit.
- ➜ Setzen Sie die Tischbohrmaschine auf den vorgesehenen Untergrund.
- ➜ Befestigen Sie die Tischbohrmaschine an den hierfür vorgesehenen Durchgangsbohrungen am Maschinenfuß.

WARNUNG!

Die Beschaffenheit des Untergrunds und die Befestigungsart des Maschinenfuß mit dem Untergrund muss die Belastungen der Tischbohrmaschine aufnehmen können. Der Untergrund muss ebenerdig sein. Kontrollieren Sie den Untergrund der Tischbohrmaschine mit einer Wasserwaage auf waagrechte Ausrichtung.

3.5.1 Befestigen

Um die erforderliche Standsicherheit der Tischbohrmaschinen zu erreichen, muss die Maschinen an ihrem Standfuß fest mit dem Untergrund verbunden werden.

- ➜ Befestigen Sie die Tischbohrmaschine an den hierfür vorgesehenen Durchgangsbohrungen am Standfuß mit dem Untergrund.

ACHTUNG!

Ziehen Sie die Befestigungsschrauben an der Tischbohrmaschine nur so fest an, dass sie sicher steht und sich bei Betrieb nicht losreißen oder kippen kann.

Zu fest angezogene Befestigungsschrauben, besonders in Verbindung mit einem unebenen Untergrund, können zu einem Bruch des Standfußes der Maschine führen.

3.5.2 Montageskizze

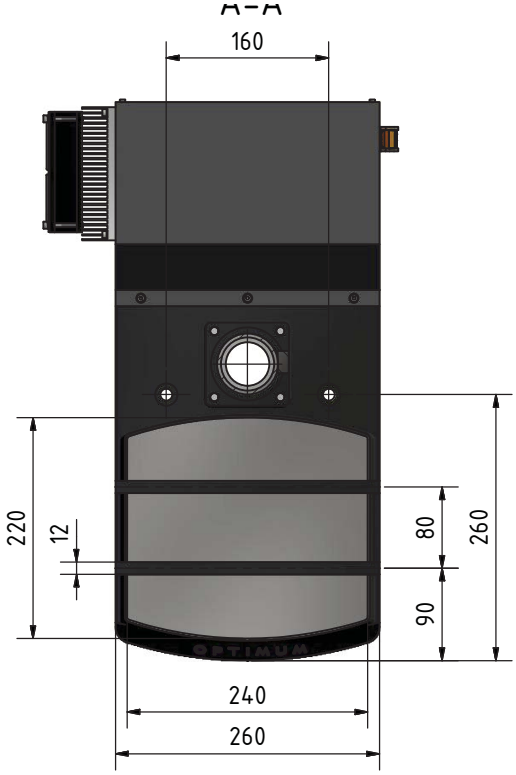

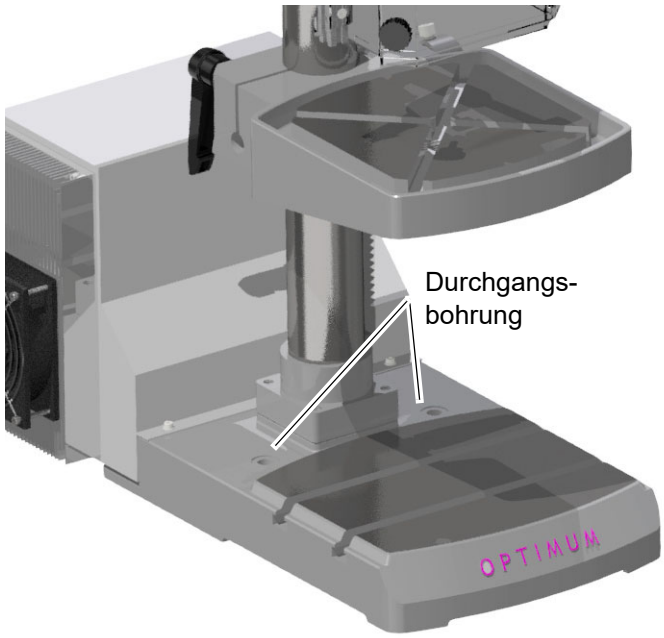

3.5.3 Erste Inbetriebnahme

WARNUNG!

Die erste Inbetriebnahme darf nur nach sachgemäßer Installation erfolgen.

Bei der ersten Inbetriebnahme der Bohrmaschine durch unerfahrenes Personal gefährden Sie Menschen und die Ausrüstung. Wir übernehmen keine Haftung für Schäden aufgrund einer nicht korrekt durchgeführten Inbetriebnahme.

Verwenden Sie Werkstückspannzeuge nur in dem dafür vorgesehenen, zulässigen Drehzahlbereich.

☞ **„Qualifikation des Personals“ auf Seite 10.**

Vor Inbetriebnahme der Bohrmaschine lesen Sie aufmerksam die Betriebsanleitung. Diese erlaubt Ihnen eine sichere Inbetriebnahme der Maschine. Befolgen Sie die Sicherheitsanweisungen der Betriebsanleitung.

3.5.4 Elektrischer Anschluss

Die Maschine ist betriebsbereit installiert. Bitte prüfen Sie, ob Stromart, Stromspannung und Absicherung mit den vorgeschriebenen Werten übereinstimmen. Ein Schutzleiteranschluss muss vorhanden sein. Netzabsicherung 10A bis 16A.

VORSICHT!

Verlegen Sie das Anschlusskabel der Maschine so, das ein Stolpern von Personen verhindert wird.

3.5.5 Warmlaufen der Maschine

ACHTUNG!

Wird die Tischbohrmaschine, insbesondere die Bohrspindel, im ausgekühlten Zustand sofort auf Maximalleistung betrieben, kann es dazu führen, dass diese beschädigt wird.

Eine ausgekühlte Maschine, wie es beispielsweise direkt nach dem Transport vorkommen kann, sollte deshalb die ersten 30 Minuten lediglich bei einer Spindelgeschwindigkeit von 500 1/min warmgefahren werden.

Führen Sie an der montierten, aufgestellten und mit dem Stromnetz verbundenen Maschine einen Probelauf durch, dieser soll auch dazu dienen, vor der ersten Bearbeitung die mechanischen Komponenten der Maschine einlaufen zu lassen.

Gehen Sie hierbei wie folgt vor:

- ➜ Legen Sie am Riementrieb den Keilriemen auf die Stufe für die höchste Spindeldrehzahl.
- ➜ Drehen Sie den Drehknopf für die Spindeldrehzahl nach links auf den minimalen Wert.
- ➜ Starten Sie die Maschine.
- ➜ Drehen Sie den Drehknopf so weit nach rechts, bis eine Spindeldrehzahl von ca. 2000 min^{-1} erreicht ist und lassen Sie die Maschine für ca. 10 Minuten im Leerlauf drehen.
- ➜ Wiederholen Sie die 10-minütige Einlaufphase bei ca. 4500 1/min.
- ➜ Wiederholen Sie die 10-minütige Einlaufphase bei ca. 6000 1/min.

4 Bedienung

4.1 Bedien- und Anzeigeelemente

Pos.	Bezeichnung	Pos.	Bezeichnung
1	Hebel für Riemenspannung	2	Riemenantrieb mit Gehäuse
3	Hebel für Pinolenvorschub	4	NOT-Halt
5	Spindel Stopp	6	Spindel Start
7	Nullpunkt setzen (Werkstückanfang)	8	Betriebsart Bohren | Gewinde bohren
9	Tischhöhenverstellung	10	Display Drehzahl | Bohrtiefe | Gewindetiefe
11	Mechanische Bohrtiefeneinstellung	12	Drehknopf ❍ Drehen, Tiefe und Drehzahl einstellen. ❍ Drücken, Wert übernehmen.
13	Bohrfutterschutz		

4.2 Sicherheit

Nehmen Sie die Maschine nur unter folgenden Voraussetzungen in Betrieb:

- ❍ Der technische Zustand der Maschine ist einwandfrei.
- ❍ Die Maschine wird bestimmungsgemäß eingesetzt.
- ❍ Die Betriebsanleitung wird beachtet.
- ❍ Alle Sicherheitseinrichtungen sind vorhanden und aktiv.

Beseitigen Sie Störungen oder lassen Sie diese umgehend beseitigen. Setzen Sie die Maschine bei Funktionsstörungen sofort still und sichern Sie sie gegen unabsichtliches oder unbefugtes Einschalten. Melden Sie jede Veränderung sofort der verantwortlichen Stelle.

☞ Sicherheit während des Betriebs auf Seite 15

4.3 Maschine einschalten

➜ Hauptschalter einschalten.
➜ Drehzahlstufe und Drehzahlbereich wählen. ☞ Drehzahlveränderung auf Seite 29
➜ Drucktaster „Start“ betätigen.

4.4 Maschine ausschalten

VORSICHT!

Der NOT-Halt Pilzkopfschalter darf nur im Notfall betätigt werden. Ein gewöhnliches stillsetzen der Maschine darf nicht mit dem NOT-Halt Pilzkopfschalter erfolgen.

➜ Drucktaster „Stopp“ betätigen.
➜ Schalten Sie bei längerem Stillstand die Maschine am Hauptschalter aus.

4.5 Einstellung der elektronischen Bohrtiefe / Gewindetiefe

Um die elektronische Tiefeneinstellung aufzurufen.

➜ Bohrfutterschutz schließen.

An Maschinen mit älterer Maschinensteuerung.

➜ Taste Betriebsart und Nullpunkt drücken.
➜ Dann die Nullpunkt Taste zuerst wieder los lassen. Der Pfeil zur Anzeige der Tiefe wird im Display angezeigt.
➜ Mit dem Drehknopf die Tiefe einstellen und durch Drücken des Drehknopfes den Wert bestätigen. Der Pfeil zur Anzeige der Tiefe im Display erlischt.

An Maschinen mit neuerer Maschinensteuerung.

➜ Die Enter Taste betätigen um in das Menü zu gelangen.

4.6 Einstellung der mechanischen Bohrtiefe

Um die mechanische Bohrtiefe einzustellen.

➜ Bohrtiefenanschlag heraus ziehen.
➜ Bohrtiefenanschlag drehen.
➜ Bohrtiefenanschlag wieder hinein drücken.

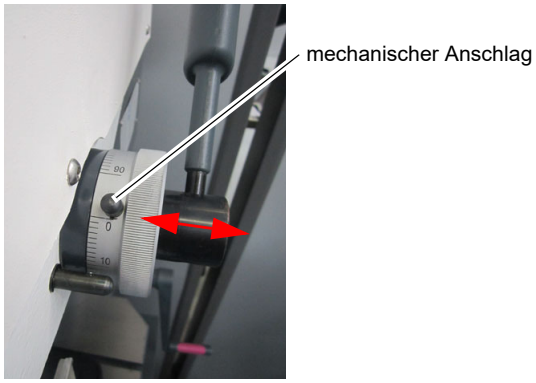

Abb.4-1: Mechanischer Bohrtiefenanschlag

DH18V_DE_4.fm

4.7 Ausbau, Einbau von Bohrfuttern und Bohrern

4.7.1 Einbau Bohrfutter

Das Schnellspann-Bohrfutter wird durch eine formschlüssige Verbindung (Mitnehmer) gegen Verdrehen in der Bohrspindel gesichert.

Eine reibschlüssige Verbindung hält und zentriert das Schnellspann-Bohrfutter mit Kegeldorn in der Bohrspindel.

➜ Reinigen sie den konischen Sitz in der Bohrspindel und am Kegeldorn des Werkzeugs.

➜ Drücken Sie den Kegeldorn in die Bohrspindel.

VORSICHT!

Achten Sie auf festen und korrekten Sitz des eingespannten Werkzeugs.

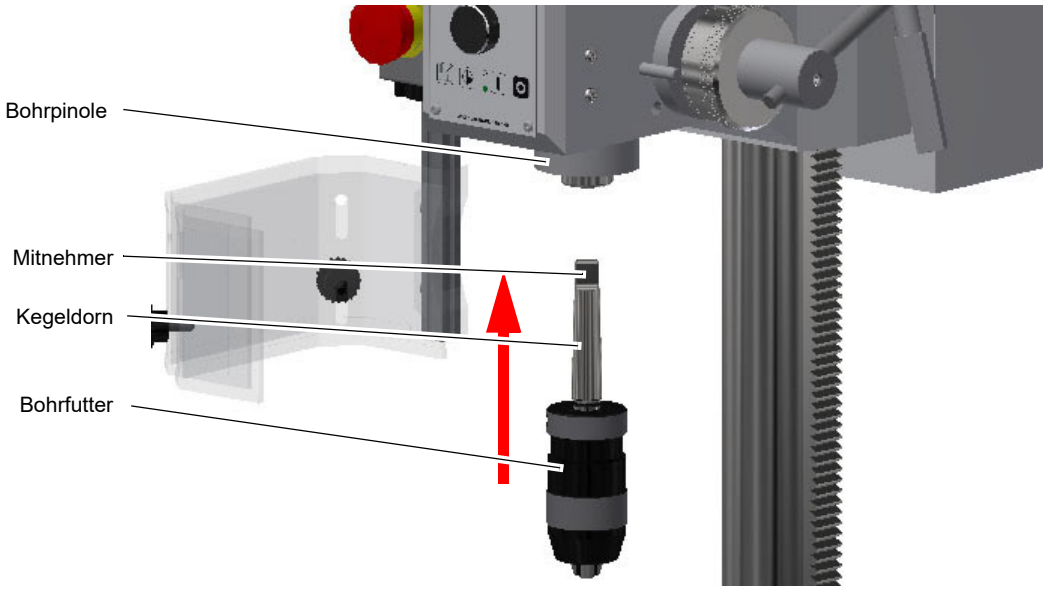

Abb. 4-2: Kegeldorn

4.7.2 Ausbau Bohrfutter

Das Bohrfutter und der Kegeldorn werden mit einem Austreiber von der Bohrspindel gelöst.

WARNUNG!

Demontieren Sie das Bohrfutter erst, wenn die Tischbohrmaschine von der elektrischen Versorgung getrennt ist.

- ➜ Schalten Sie die Tischbohrmaschine am Hauptschalter aus, oder Ziehen Sie den Netzstecker.
- ➜ Bewegen Sie die Bohrpinole nach unten.
- ➜ Drehen Sie die Bohrspindel soweit, bis die Öffnung an der Bohrpinole und der Bohrspindel übereinander liegen.
- ➜ Lösen Sie den Kegeldorn des Bohrfutters mit Hilfe eines Austreibers.

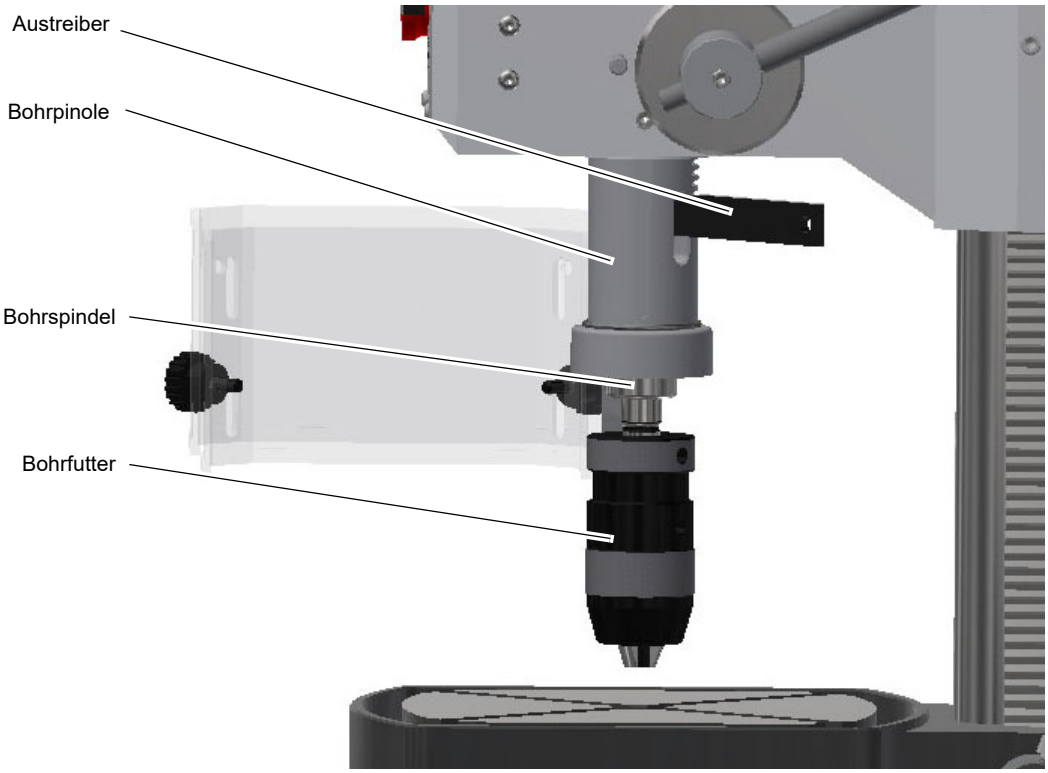

Abb.4-3: Ausbau Bohrfutter

DH18V_DE_4.fm

4.8 Drehzahlveränderung

➜ Schalten Sie die Maschine am Hauptschalter aus.
➜ Öffnen Sie die Schutzabdeckung.
➜ Lösen Sie den Klemmhebel der Keilriemenspannung.
➜ Legen Sie den Keilriemen auf die gewünschte Übersetzungsstufe.
➜ Klemmhebel wieder festziehen und damit den Riementrieb spannen.
➜ Schutzabdeckung wieder schließen.

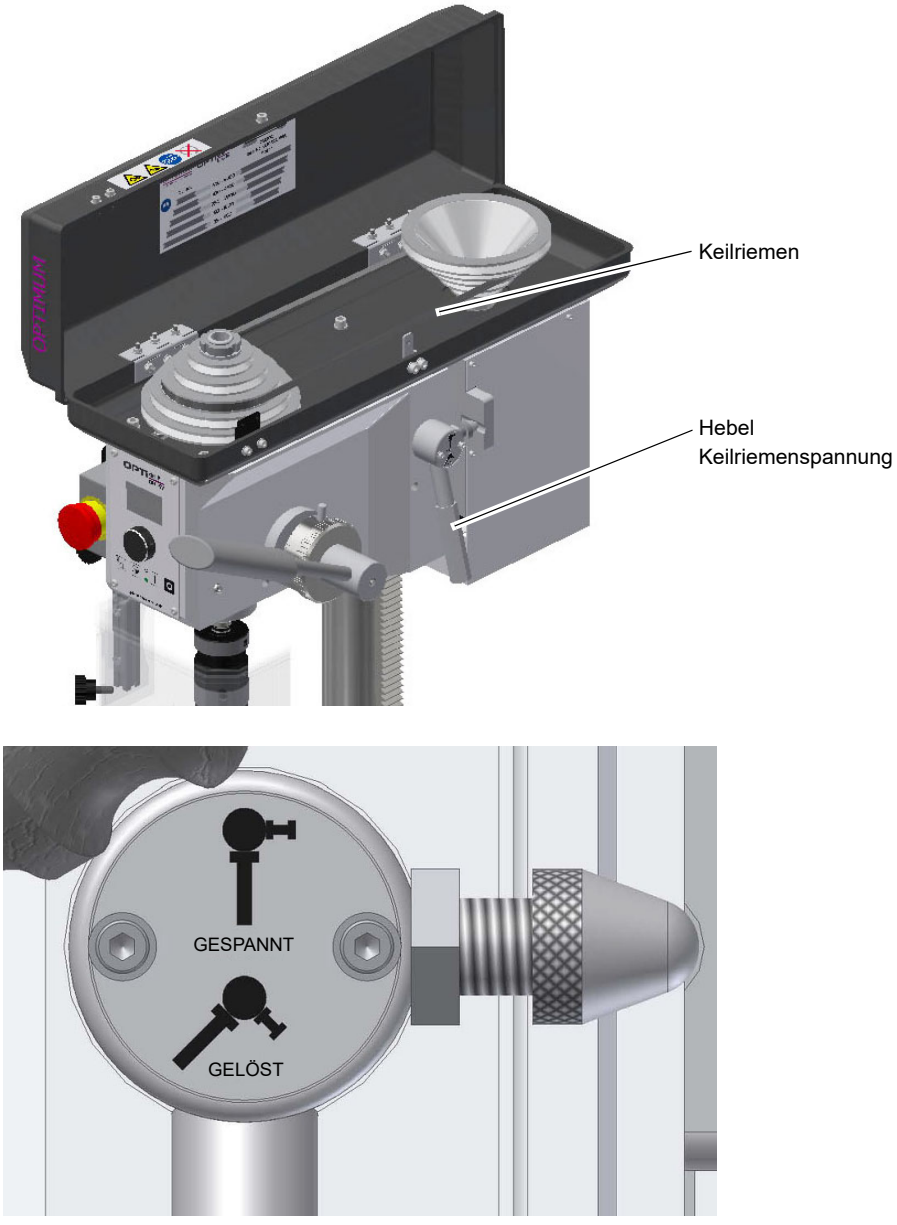

Abb. 4-4: Hebel Keilriemenspannung

4.9 Bohren

➜ Bohrer einspannen.
➜ Werkstück einspannen.
➜ Not-Halt entriegeln.
➜ Bohrfutterschutz schließen.
➜ Bohrer mit dem Bohrhebel auf das Werkstück aufsetzen und den Werkstücknullpunkt setzen.
➜ Wahl der Betriebsart - Bohren (LED leuchtet).
➜ Sollwert der Bohrtiefe einstellen.
☞ Einstellung der elektronischen Bohrtiefe / Gewindetiefe auf Seite 26
☞ Einstellung der mechanischen Bohrtiefe auf Seite 26
➜ Start drücken.

Die Spindel dreht, die Bohrung herstellen.

Im Bedarfsfall die voreingestellte Drehzahl mit dem Drehknopf verändern.

➜ Stopp drücken.

4.10 Gewinde bohren

INFORMATION

Die durch die Steuerung voreingestellte Drehzahl beträgt etwa 100 bis 150 min^{-1}

➜ Gewindebohrer einspannen.
➜ Werkstück einspannen.
➜ Not-Halt entriegeln.
➜ Bohrfutterschutz schließen.
➜ Gewindebohrer mit dem Bohrhebel auf das Werkstück aufsetzen und den Werkstücknullpunkt setzen.
➜ Wahl der Betriebsart - Gewinde bohren (LED leuchtet).
➜ Start drücken.

Die Spindel dreht, die Gewindebohrung herstellen.

Die Spindel beginnt zu drehen, sobald der Bohrhebel nach unten bewegt wird.

Den Gewindebohrer in das Werkstück einführen, der Gewindebohrer wird in das Werkstück hineingezogen. Die Spindel mit dem Bohrhebel nachführen, jedoch keine Zugkraft auf das Gewinde ausüben. Nach Erreichen der eingestellten Gewindetiefe erfolgt eine Drehrichtungsumkehr, der Gewindebohrer wird aus dem Werkstück gedreht.

Die Spindel beendet die Drehung in der oberen Stellung.

Die Spindel beginnt erneut zu drehen, sobald der Bohrhebel wieder nach unten bewegt wird.

4.11 Kühlung

Durch die Drehbewegung entstehen an der Werkzeugschneide hohe Temperaturen durch die auftretende Reibungswärme.

Beim Bohren sollte das Werkzeug gekühlt werden. Durch die Kühlung mit einem geeigneten Kühl-Schmiermittel erreichen Sie ein besseres Arbeitsergebnis und eine längere Standzeit der Werkzeuge.

Dies geschieht am besten über eine separate Kühlmitteleinrichtung. Ist eine Kühlmitteleinrichtung nicht im Lieferumfang enthalten, kann mit Hilfe einer Spritzpistole oder Spritzflasche gekühlt werden.

VORSICHT!

Verletzungsgefahr durch Erfassen oder Einziehen des Pinsel.

Verwenden Sie zum Kühlen eine Spritzpistole oder Spritzflasche.

INFORMATION

Verwenden Sie als Kühlmittel eine wasserlösliche, umweltverträgliche Bohremulsion, die sie im Fachhandel beziehen können.

Achten Sie darauf, dass das Kühlmittel wieder aufgefangen wird.

Achten Sie eine umweltgerechte Entsorgung der verwendeten Kühl- und Schmiermittel.

Beachten Sie die Entsorgungshinweise der Hersteller.

4.12 Vor dem Arbeitsgang

Bevor Sie beginnen zu arbeiten, wählen Sie die gewünschte Drehzahl aus. Diese ist abhängig vom verwendeten Bohrerdurchmesser und dem Werkstoff.

☞ Ermitteln der Schnittgeschwindigkeit und der Drehzahl auf Seite 33

WARNUNG!

Bei Bohrarbeiten muss das Werkstück sicher gespannt sein um es gegen Mitnahme durch Bohrer zu sichern. Ein geeignetes Spannwerkzeug ist ein Maschinenschraubstock oder Spannpratzen.

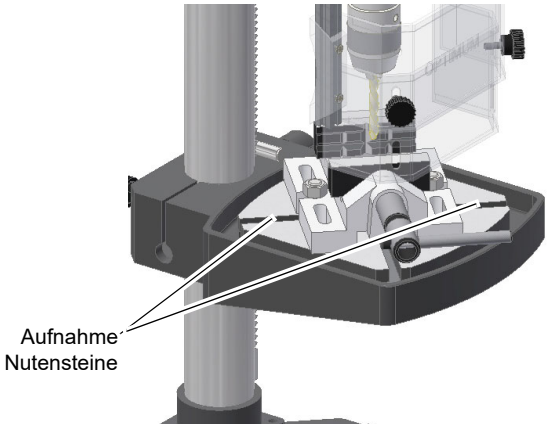

Abb. 4-5: Aufnahme Nutensteine

Unterlegen Sie das Werkstück mit einer Holz- oder Kunststoffplatte, damit der Arbeitstisch, Schraubstock etc. nicht angebohrt wird.

Stellen Sie gegebenenfalls die gewünschte Bohrtiefe mit dem Bohrtiefenanschlag ein, um ein gleichbleibendes Ergebnis zu erhalten.

Bitte beachten Sie bei der Bearbeitung von Holz, dass eine geeignete Staubabsaugung verwendet wird, da Holzstaub gesundheitsgefährdend sein kann. Tragen Sie bei stauberzeugenden Arbeiten eine geeignete Staubschutzmaske.

4.13 Während dem Arbeitsgang

Der Pinolenvorschub erfolgt über den Bohrhebel. Achten Sie auf einen gleichmäßigen und nicht zu starken Vorschub. Die Rückstellung der Pinole erfolgt über eine Rückholfeder.

WARNUNG!

Einziehen von Bekleidungsteilen und / oder Kopfhaar.

- **Tragen Sie beim Bohren eng anliegende Kleidung.**
- **Benutzen Sie keine Handschuhe.**
- **Tragen sie gegebenenfalls ein Haarnetz.**

VORSICHT!

Stoßgefahr durch den Bohrhebel.

Lassen Sie bei der Rückstellung der Bohrpinole den Bohrhebel nicht los.

VORSICHT!

Quetschgefahr, fassen Sie nicht zwischen Bohrkopf und Bohrpinole.

INFORMATION

Je kleiner der Bohrer, desto leichter kann er brechen.

Ziehen Sie bei tiefen Bohrungen den Bohrer öfters zurück, damit die Bohrspäne aus der Bohrung herausgezogen werden. Einige Tropfen Öl vermindern die Reibung und erhöhen die Lebensdauer des Bohrers.

DH18V_DE_4.fm

5 Ermitteln der Schnittgeschwindigkeit und der Drehzahl

5.1 Tabelle Schnittgeschwindigkeiten/ Vorschub

Werkstofftabelle						
zu bearbeitender Werkstoff	empfohlene Schnittgeschwin-digkeit **Vc** in m/min	empfohlener Vorschub **f** in mm/Umdrehung				
		Bohrerdurchmesser **d** in mm				
		2...3	>3...6	>6...12	>12...25	>25...50
unlegierte Baustähle < 700 N/mm²	30 - 35	0,05	0,10	0,15	0,25	0,35
legierte Baustähle > 700 N/mm²	20 - 25	0,04	0,08	0,10	0,15	0,20
legierte Stähle < 1000 N/mm²	20 - 25	0,04	0,08	0,10	0,15	0,20
Stähle, niedrige Festigkeit < 800 N/mm²	40	0,05	0,10	0,15	0,25	0,35
Stähle, hohe Festigkeit > 800 N/mm²	20	0,04	0,08	0,10	0,15	0,20
nichtrostende Stähle > 800 N/mm²	12	0,03	0,06	0,08	0,12	0,18
Gusseisen < 250 N/mm²	15 - 25	0,10	0,20	0,30	0,40	0,60
Gusseisen > 250 N/mm²	10 - 20	0,05	0,15	0,25	0,35	0,55
CuZn-Legierung spröde	60 - 100	0,10	0,15	0,30	0,40	0,60
CuZn-Legierung zäh	35 - 60	0,05	0,10	0,25	0,35	0,55
Aluminium-Legierung bis 11% Si	30 - 50	0,10	0,20	0,30	0,40	0,60
Thermoplaste	20 - 40	0,05	0,10	0,20	0,30	0,40
Duroplaste mit organischer Füllung	15 - 35	0,05	0,10	0,20	0,30	0,40
Duroplaste mit anorganischer Füllung	15 - 25	0,05	0,10	0,20	0,30	0,40

5.2 Drehzahltabelle

Vc in m/min	4	6	8	10	12	15	18	20	25	30	35	40	50	60	80	100
Bohrer **Ø** in mm	Drehzahl **n** in U/min															
1,0	1274	1911	2548	3185	3822	4777	5732	6369	7962	9554	11146	12739	15924	19108	25478	31847
1,5	849	1274	1699	2123	2548	3185	3822	4246	5308	6369	7431	8493	10616	12739	16985	21231
2,0	637	955	1274	1592	1911	2389	2866	3185	3981	4777	5573	6369	7962	9554	12739	15924
2,5	510	764	1019	1274	1529	1911	2293	2548	3185	3822	4459	5096	6369	7643	10191	12739
3,0	425	637	849	1062	1274	1592	1911	2123	2654	3185	3715	4246	5308	6369	8493	10616
3,5	364	546	728	910	1092	1365	1638	1820	2275	2730	3185	3640	4550	5460	7279	9099
4,0	318	478	637	796	955	1194	1433	1592	1990	2389	2787	3185	3981	4777	6369	7962
4,5	283	425	566	708	849	1062	1274	1415	1769	2123	2477	2831	3539	4246	5662	7077

Drilling_VC_DE.fm

Vc in m/min	4	6	8	10	12	15	18	20	25	30	35	40	50	60	80	100
Bohrer Ø in mm	Drehzahl in U/min															
5,0	255	382	510	637	764	955	1146	1274	1592	1911	2229	2548	3185	3822	5096	6369
5,5	232	347	463	579	695	869	1042	1158	1448	1737	2027	2316	2895	3474	4632	5790
6,0	212	318	425	531	637	796	955	1062	1327	1592	1858	2123	2654	3185	4246	5308
6,5	196	294	392	490	588	735	882	980	1225	1470	1715	1960	2450	2940	3920	4900
7,0	182	273	364	455	546	682	819	910	1137	1365	1592	1820	2275	2730	3640	4550
7,5	170	255	340	425	510	637	764	849	1062	1274	1486	1699	2123	2548	3397	4246
8,0	159	239	318	398	478	597	717	796	995	1194	1393	1592	1990	2389	3185	3981
8,5	150	225	300	375	450	562	674	749	937	1124	1311	1499	1873	2248	2997	3747
9,0	142	212	283	354	425	531	637	708	885	1062	1238	1415	1769	2123	2831	3539
9,5	134	201	268	335	402	503	603	670	838	1006	1173	1341	1676	2011	2682	3352
10,0	127	191	255	318	382	478	573	637	796	955	1115	1274	1592	1911	2548	3185
11,0	116	174	232	290	347	434	521	579	724	869	1013	1158	1448	1737	2316	2895
12,0	106	159	212	265	318	398	478	531	663	796	929	1062	1327	1592	2123	2654
13,0	98	147	196	245	294	367	441	490	612	735	857	980	1225	1470	1960	2450
14,0	91	136	182	227	273	341	409	455	569	682	796	910	1137	1365	1820	2275
15,0	85	127	170	212	255	318	382	425	531	637	743	849	1062	1274	1699	2123
16,0	80	119	159	199	239	299	358	398	498	597	697	796	995	1194	1592	1990
17,0	75	112	150	187	225	281	337	375	468	562	656	749	937	1124	1499	1873
18,0	71	106	142	177	212	265	318	354	442	531	619	708	885	1062	1415	1769
19,0	67	101	134	168	201	251	302	335	419	503	587	670	838	1006	1341	1676
20,0	64	96	127	159	191	239	287	318	398	478	557	637	796	955	1274	1592
21,0	61	91	121	152	182	227	273	303	379	455	531	607	758	910	1213	1517
22,0	58	87	116	145	174	217	261	290	362	434	507	579	724	869	1158	1448
23,0	55	83	111	138	166	208	249	277	346	415	485	554	692	831	1108	1385
24,0	53	80	106	133	159	199	239	265	332	398	464	531	663	796	1062	1327
25,0	51	76	102	127	153	191	229	255	318	382	446	510	637	764	1019	1274
26,0	49	73	98	122	147	184	220	245	306	367	429	490	612	735	980	1225
27,0	47	71	94	118	142	177	212	236	295	354	413	472	590	708	944	1180
28,0	45	68	91	114	136	171	205	227	284	341	398	455	569	682	910	1137
29,0	44	66	88	110	132	165	198	220	275	329	384	439	549	659	879	1098
30,0	42	64	85	106	127	159	191	212	265	318	372	425	531	637	849	1062
31,0	41	62	82	103	123	154	185	205	257	308	360	411	514	616	822	1027
32,0	40	60	80	100	119	149	179	199	249	299	348	398	498	597	796	995
33,0	39	58	77	97	116	145	174	193	241	290	338	386	483	579	772	965
34,0	37	56	75	94	112	141	169	187	234	281	328	375	468	562	749	937
35,0	36	55	73	91	109	136	164	182	227	273	318	364	455	546	728	910
36,0	35	53	71	88	106	133	159	177	221	265	310	354	442	531	708	885
37,0	34	52	69	86	103	129	155	172	215	258	301	344	430	516	689	861
38,0	34	50	67	84	101	126	151	168	210	251	293	335	419	503	670	838
39,0	33	49	65	82	98	122	147	163	204	245	286	327	408	490	653	817
40,0	32	48	64	80	96	119	143	159	199	239	279	318	398	478	637	796

Drilling_VC_DE.fm

Vc in m/min	4	6	8	10	12	15	18	20	25	30	35	40	50	60	80	100
Bohrer Ø in mm	Drehzahl in U/min															
41,0	31	47	62	78	93	117	140	155	194	233	272	311	388	466	621	777
42,0	30	45	61	76	91	114	136	152	190	227	265	303	379	455	607	758
43,0	30	44	59	74	89	111	133	148	185	222	259	296	370	444	593	741
44,0	29	43	58	72	87	109	130	145	181	217	253	290	362	434	579	724
45,0	28	42	57	71	85	106	127	142	177	212	248	283	354	425	566	708
46,0	28	42	55	69	83	104	125	138	173	208	242	277	346	415	554	692
47,0	27	41	54	68	81	102	122	136	169	203	237	271	339	407	542	678
48,0	27	40	53	66	80	100	119	133	166	199	232	265	332	398	531	663
49,0	26	39	52	65	78	97	117	130	162	195	227	260	325	390	520	650
50,0	25	38	51	64	76	96	115	127	159	191	223	255	318	382	510	637

5.2.1 Beispiel zur rechnerischen Ermittlung der erforderlichen Drehzahl an Ihrer Bohrmaschine

Die notwendige Drehzahl hängt vom Durchmesser des Bohrers, des zu bearbeitenden Werkstoffs, sowie vom Schneidwerkstoff des Bohrers ab.

Zu bohrender Werkstoff: St37

Schneidwerkstoff (Bohrer): HSS-Spiralbohrer

Sollwert der Schnittgeschwindigkeit [**Vc**] nach Tabelle: 40 Meter pro Minute

Durchmesser [d] Ihres Bohrers: 30 mm = 0,03 m [Meter]

Gewählter Vorschub [f] nach Tabelle: ca. 0,35 mm/U

$$\text{Drehzahl } n = \frac{Vc}{\pi \times d} = \frac{40m}{min \times 3{,}14 \times 0{,}03m} = 425\ min^{-1}$$

Stellen Sie an Ihrer Bohrmaschine eine Drehzahl ein, die unterhalb der ermittelten Drehzahl liegt.

Information

Um die Herstellung größerer Bohrlöcher zu erleichtern, werden diese vorgebohrt. Dadurch verringert man die Schnittkräfte und verbessert die Bohrerführung.

Der Vorbohrdurchmesser richtet sich nach der Länge der Querschneide. Die Querschneide schneidet nicht, sondern quetscht das Material. Die Querschneide hat zu den Hauptschneiden einen Winkel von 55°.

Als allgemeine Faustregel gilt: Der Vorbohrdurchmesser richtet sich nach der Länge der Querschneide.

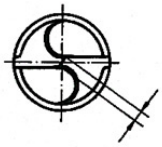

Querschneidenlänge
10% vom Bohrer - Ø

Empfohlene Arbeitsschritte bei einem Bohrerdurchmesser von 30 mm

Beispiel:

1. Arbeitsschritt: Vorbohren mit Ø 5 mm.
2. Arbeitsschritt: Vorbohren mit Ø 15 mm.
3. Arbeitsschritt: Bohren mit Ø 30 mm.

Drilling_VC_DE.fm

6 Instandhaltung

Im diesem Kapitel finden Sie wichtige Informationen zu

- Inspektion,
- Wartung,
- Instandsetzung.

ACHTUNG!

Die regelmäßige, sachgemäß ausgeführte Instandhaltung ist eine wesentliche Voraussetzung für

- **die Betriebssicherheit,**
- **einen störungsfreien Betrieb,**
- **eine lange Lebensdauer der Maschine und**
- **die Qualität der von Ihnen hergestellten Produkte.**

Auch die Einrichtungen und Geräte anderer Hersteller müssen sich in einwandfreiem Zustand befinden.

UMWELTSCHUTZ

Achten Sie darauf, dass bei Arbeiten am Bohrkopf

- **Auffangbehälter verwendet werden, deren Fassungsvermögen für die aufzufangende Flüssigkeitsmenge ausreicht.**
- **Flüssigkeiten und Öle nicht in das Erdreich geraten.**

Binden Sie ausgelaufene Flüssigkeiten und Öle sofort mit geeigneten Ölabsorptionsmitteln und entsorgen Sie diese nach den geltenden Umweltschutzvorschriften.

Auffangen von Leckagen

Geben Sie Flüssigkeiten, die bei der Instandsetzung oder durch Leckagen außerhalb des Systems anfallen, nicht in den Vorratsbehälter zurück, sondern sammeln Sie diese zur Entsorgung in einem Auffangbehälter.

Entsorgen

Schütten Sie niemals Öle oder andere umweltgefährdende Stoffe in Wassereinläufe, Flüsse oder Kanäle.

Altöle müssen an einer Sammelstelle abgegeben werden. Fragen Sie Ihren Vorgesetzten, wenn Ihnen die Sammelstelle nicht bekannt ist.

6.1 Sicherheit

WARNUNG!

Die Folgen von unsachgemäß ausgeführten Wartungs- und Instandsetzungsarbeiten können sein:

- **Schwerste Verletzungen des Maschinenbedieners,**
- **Schäden an der Maschine.**

Nur qualifiziertes Personal darf die Maschine warten und instandsetzen.

6.1.1 Vorbereitung

WARNUNG!

Führen Sie nur dann Instandhaltungsarbeiten an der Maschine aus, wenn sie von der elektrischen Versorgung getrennt ist.

Bringen Sie ein Warnschild an, das gegen unbefugtes Einschalten sichert.

DH18V_DE_5.fm

6.1.2 Wiederinbetriebnahme

Führen Sie vor der Wiederinbetriebnahme eine Sicherheitsüberprüfung durch.

☞ Sicherheitsüberprüfung auf Seite 13

WARNUNG!

Überzeugen Sie sich vor dem Starten der Maschine unbedingt davon, dass dadurch
- ❍ **keine Gefahr für Personen entsteht,**
- ❍ **die Maschine nicht beschädigt wird.**

6.2 Inspektion und Wartung

Die Art und der Grad des Verschleißes hängt in hohem Maße von den individuellen Einsatz- und Betriebsbedingungen ab. Alle angegebenen Intervalle gelten deshalb nur für die jeweils genehmigten Bedingungen.

Intervall	Wo?	Was?	Wie?
Schichtbeginn nach jeder Wartung oder Instandsetzung	**Tischbohrmaschine**	Prüfung auf äußere Beschädigungen. ☞ Sicherheitsüberprüfung auf Seite 13	
Monatlich	**Bohrsäule**	**Einölen**	➜ Ölen Sie die Bohrsäule regelmäßig mit handelsüblichen Öl, Maschinenöl, Motoröl.
halbjährlich	**Keilriemen am Bohrkopf**	**Sichtprüfung**	➜ Kontrollieren Sie den Keilriemen im Bohrkopf auf Porosität und Verschleiß.
halbjährlich	**Elektrik**	**Prüfen**	➜ Elektrische Ausrüstung / Bauteile der Tischbohrmaschine prüfen. ☞ Elektrik auf Seite 16 ☞ Qualifikation des Personals auf Seite 10

Intervall	Wo?	Was?	Wie?
im Bedarfsfall	**Verzahnung der Spindel**	**Abschmieren**	Eine Entstehung von ungewöhnlichen Klappergeräuschen kann durch **Nachfetten** beseitigt werden. Die Pinole (1) bewegt sich beim Bohrvorschub mit der verzahnten Spindel (2) in der fest stehenden angetriebenen Hülse (3) nach unten oder nach oben. Die Geräusche entstehen durch das notwendige Spiel der beiden Verzahnungen von Hülse und Spindel. Das im Auslieferungszustand dort befindliche Fett ist möglicherweise verbraucht. 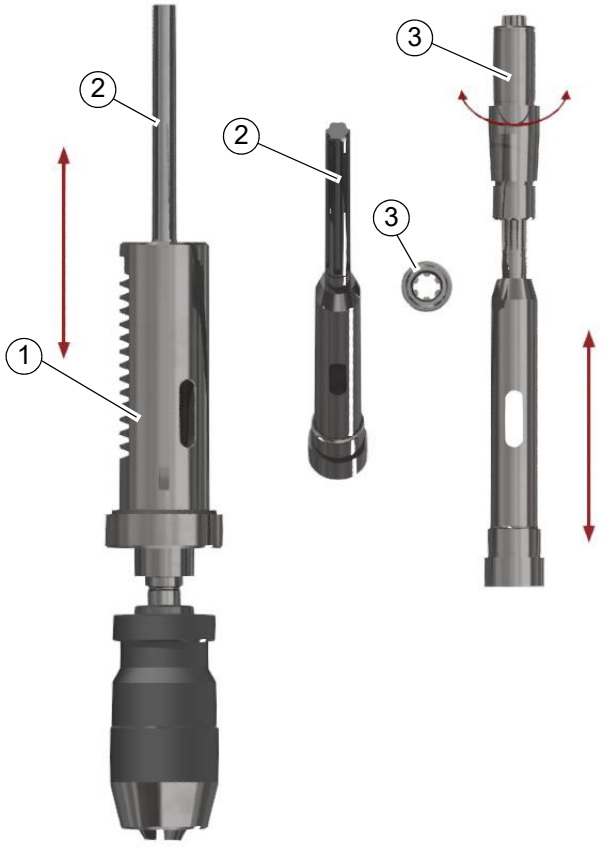 Abb.6-1: Das Nachfetten erfolgt von oben über den Antrieb der Spindel. An der sichtbaren verzahnten Stelle der Spindel das Fett einbringen. Zu empfehlen ist ein Fett das dauerhaft innerhalb der Verzahnung verbleiben kann. Zu empfehlen ist das Fett "Staburag NBU 30 PTM" der Firma Klüber und hat sich als Montagefett für Spielpassungen bewährt.

DH18V_DE_5.fm

Intervall	Wo?	Was?	Wie?
monatlich	**Öler**	**Ölen**	➜ Alle Öler mit Maschinenöl abschmieren, keine Fettpresse oder ähnliches verwenden. ☞ Betriebsmittel auf Seite 18 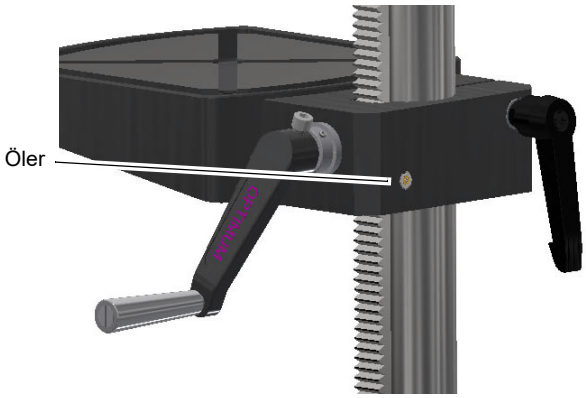 Abb.6-2: Öler
nach Bedarf	**Spindelrückholfeder B16H | B16HV**	**Nachstellen**	**VORSICHT!** **Teile können Ihnen entgegen geschleudert werden. Bei der Demontage des Federgehäuses ist darauf zu achten, dass nur qualifiziertes Personal die Maschine wartet und instand setzt.** 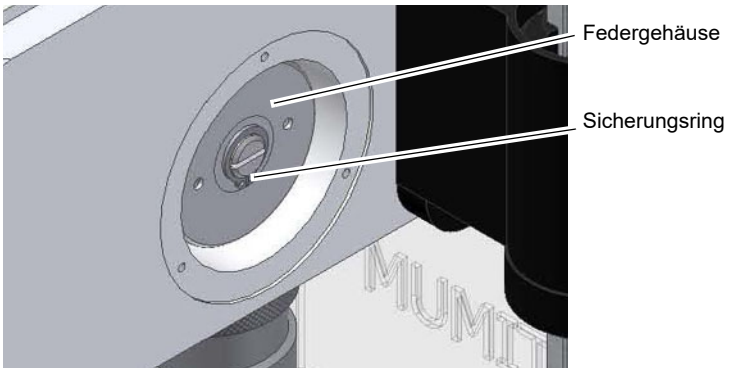 Abb.6-3: Spindelrückholfeder 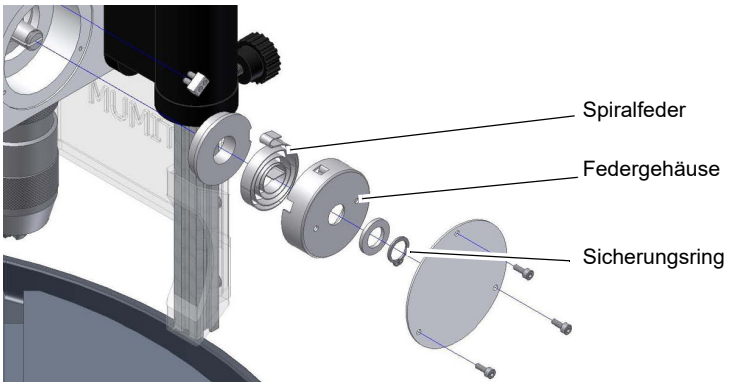 Abb.6-4: Explosionsansicht Federgehäuse

INFORMATION!

Die Spindellagerung ist dauergeschmiert. Es ist keine erneute Abschmierung erforderlich.

6.3 Instandsetzung

6.3.1 Kundendiensttechniker

Fordern Sie für alle Reparaturen einen autorisierten Kundendiensttechniker an. Wenden Sie sich an Ihren Fachhändler wenn Ihnen der Kundendienst nicht bekannt ist, oder wenden Sie sich an die Fa. Stürmer Maschinen GmbH in Deutschland, die Ihnen einen Fachhändler nennen können. Optional kann die

Fa. Stürmer Maschinen GmbH

Dr.-Robert-Pfleger-Str. 26

96103 Hallstadt

einen Kundendiensttechniker stellen, jedoch kann die Anforderung des Kundendiensttechnikers nur über Ihren Fachhändler erfolgen.

Führt Ihr qualifiziertes Fachpersonal die Reparaturen durch, so muss es die Hinweise dieser Betriebsanleitung beachten.

Die Firma Optimum Maschinen Germany GmbH übernimmt keine Haftung und Garantie für Schäden und Betriebsstörungen als Folge der Nichtbeachtung dieser Betriebsanleitung.

Verwenden Sie für die Reparaturen

- nur einwandfreies und geeignetes Werkzeug,
- nur Originalersatzteile oder von der Firma Optimum Maschinen Germany GmbH ausdrücklich freigegebene Serienteile.

7 Störungen

Störung	Ursache/ mögliche Auswirkungen	Abhilfe
Geräusche beim Arbeiten	• Spindel zu wenig geschmiert • Werkzeug ist stumpf oder falsch gespannt • Riemenscheibe am Motor hat sich gelockert.	• Spindel schmieren (nur im demontierten Zustand möglich) • Neues Werkzeug verwenden und Spannung überprüfen (fester Sitz des Bohrers, Bohrfutters und Kegeldorns). • Befestigung der Riemenscheibe kontrollieren, die Befestigungsmutter nachziehen.
Bohrer „verbrennt“	• Bohrerdrehzahl zu hoch/Vorschub zu groß • Späne kommen nicht aus dem Bohrloch • Bohrer stumpf • Keine oder zu wenig Kühlung	• Andere Drehzahl wählen • Bohrer öfter zurückziehen • Bohrer schärfen/ neuen Bohrer verwenden • Verwenden Sie Kühlmittel
Bohrerspitze läuft weg Gebohrtes Loch ist unrund	• Harte Stelle im Werkstück • Länge der Schneidspiralen/oder Winkel am Bohrer ungleich. • Bohrer verbogen	• Neuen Bohrer verwenden
Bohrer defekt	• Keine Unterlage verwendet.	• Unterlage verwenden und mit dem Werkstück festspannen
Bohrer läuft unrund oder wackelt	• Bohrer verbogen • Verschlissene Spindellager • Bohrer nicht richtig eingespannt. • Bohrfutter defekt.	• Neuen Bohrer verwenden • Spindellager austauschen • Bohrer richtig spannen • Bohrfutter auswechseln
Das Bohrfutter oder der Kegeldorn lässt sich nicht einsetzen	• Schmutz, Fett oder Öl an der kegelförmigen Innenseite des Bohrfutters oder an der kegelförmigen Oberfläche der Bohrspindel	• Oberflächen sorgfältig reinigen • Oberflächen fettfrei halten
Motor läuft nicht	• Motor falsch angeschlossen • Sicherung defekt	• Von Fachkraft überprüfen lassen
Motor überhitzt und keine Leistung	• Motor überlastet • Zu geringe Netzspannung • Motor falsch angeschlossen	• Vorschub verringern Abschalten und von Fachkraft überprüfen lassen • Von Fachkraft überprüfen lassen
Mangelhafte Arbeitsgenauigkeit	• Ungleichmäßig schweres oder verspanntes Werkstück • Ungenaue Horizontallage des Werkstückhalters	• Werkstück massenausgeglichen und spannungsfrei aufspannen • Werkstückhalter ausrichten
Bohrpinole fährt nicht zurück	• Spindelrückholfeder funktioniert nicht • Sperrbolzen eingeschoben	• Spindelrückholfeder prüfen, ggf. ersetzen • Sperrbolzen herausziehen
Bohrpinole lässt sich nicht nach unten bewegen.	• Sperrbolzen eingeschoben • Bohrtiefeneinstellung nicht gelöst	• Sperrbolzen herausziehen • Bohrtiefeneinstellung lösen

Störung	Ursache/ mögliche Auswirkungen	Abhilfe
Temperatur Spindellager zu hoch	• Lager verschlissen • Lagervorspannung zu hoch • Arbeiten mit hoher Bohrerdrehzahl über einen längeren Zeitraum	• Austauschen • Lagerluft für Festlager (Kegelrollenlager) erhöhen • Bohrerdrehzahl/Vorschub verringern
Rattern der Arbeitsspindel bei rauer Werkstückoberfläche	• Lagerluft zu groß • Arbeitsspindel bewegt sich auf und nieder • Nachstellleiste ist lose • Spannfutter locker • Werkzeug ist stumpf • Werkstück ist lose	• Lagerluft vermindern oder Lager austauschen • Lagerluft nachstellen (Festlager) • Leiste mit Nachstellschraube auf richtiges Spiel einstellen • Kontrollieren, Nachziehen • Werkzeug schärfen oder erneuern • Werkstück fest einspannen

DH18V_DE_7.fm

8 Ersatzteile - Spare parts

8.1 Ersatzteilbestellung - *Ordering spare parts*

Bitte geben Sie folgendes an - *Please indicate the following :*

- Seriennummer - *Serial No.*
- Maschinenbezeichnung - *Machines name*
- Herstellungsdatum - *Date of manufacture*
- Artikelnummer - *Article no.*

Die Artikelnummer befindet sich in der Ersatzteilliste. *The article no. is located in the spare parts list.* Die Seriennummer befindet sich am Typschild. *The serial no. is on the rating plate.*

8.2 Hotline Ersatzteile - Spare parts Hotline

+49 (0) 951-96555 -118

ersatzteile@stuermer-maschinen.de

8.3 Service Hotline

+49 (0) 951-96555 -100

service@stuermer-maschinen.de

8.4 Ersatzteilzeichnungen - Spare part drawings

A Bohrkopf - Drilling head

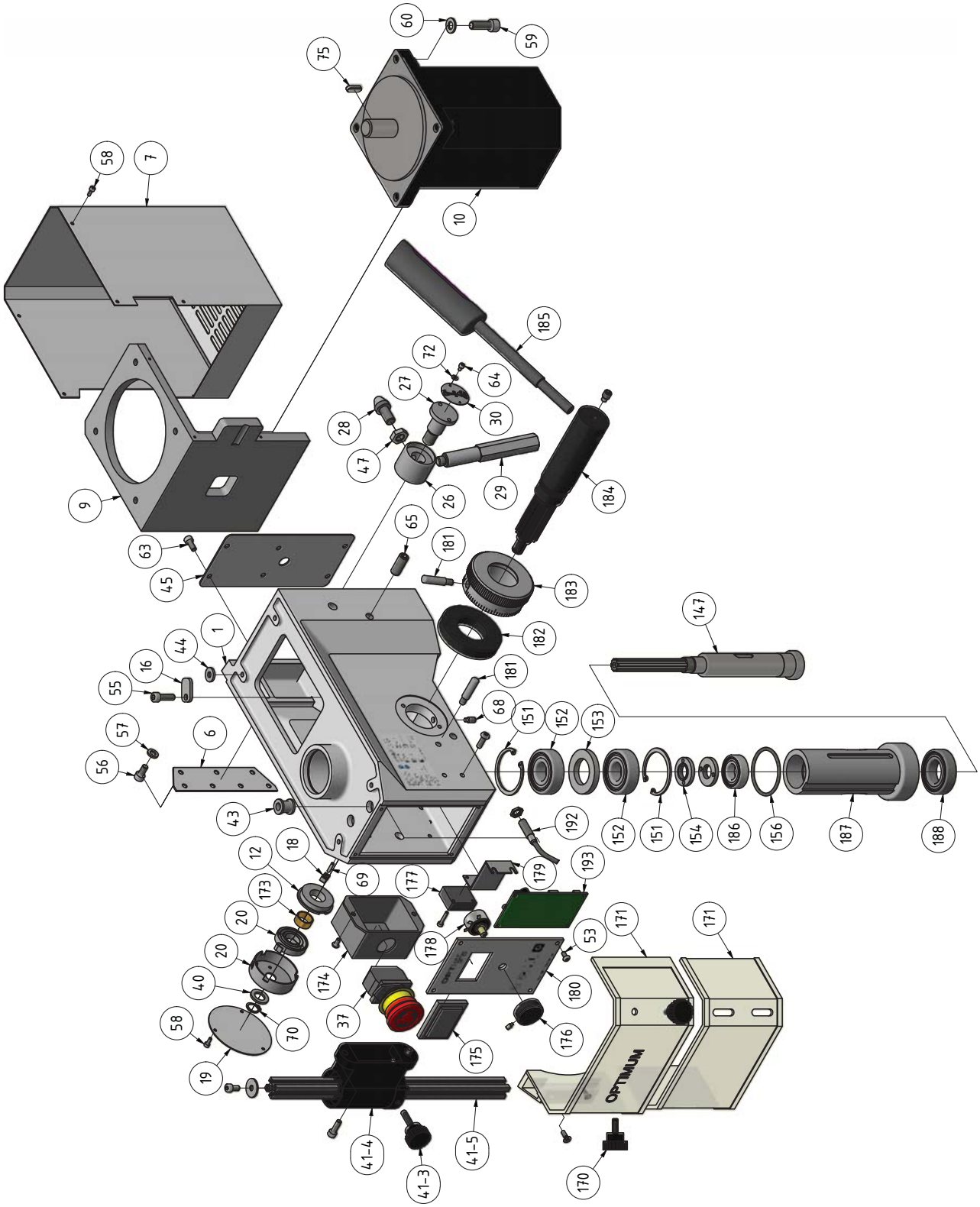

Abb. 8-1: Bohrkopf - Drilling head

DH18V_parts.fm

B Keilriemenscheiben - Pulleys

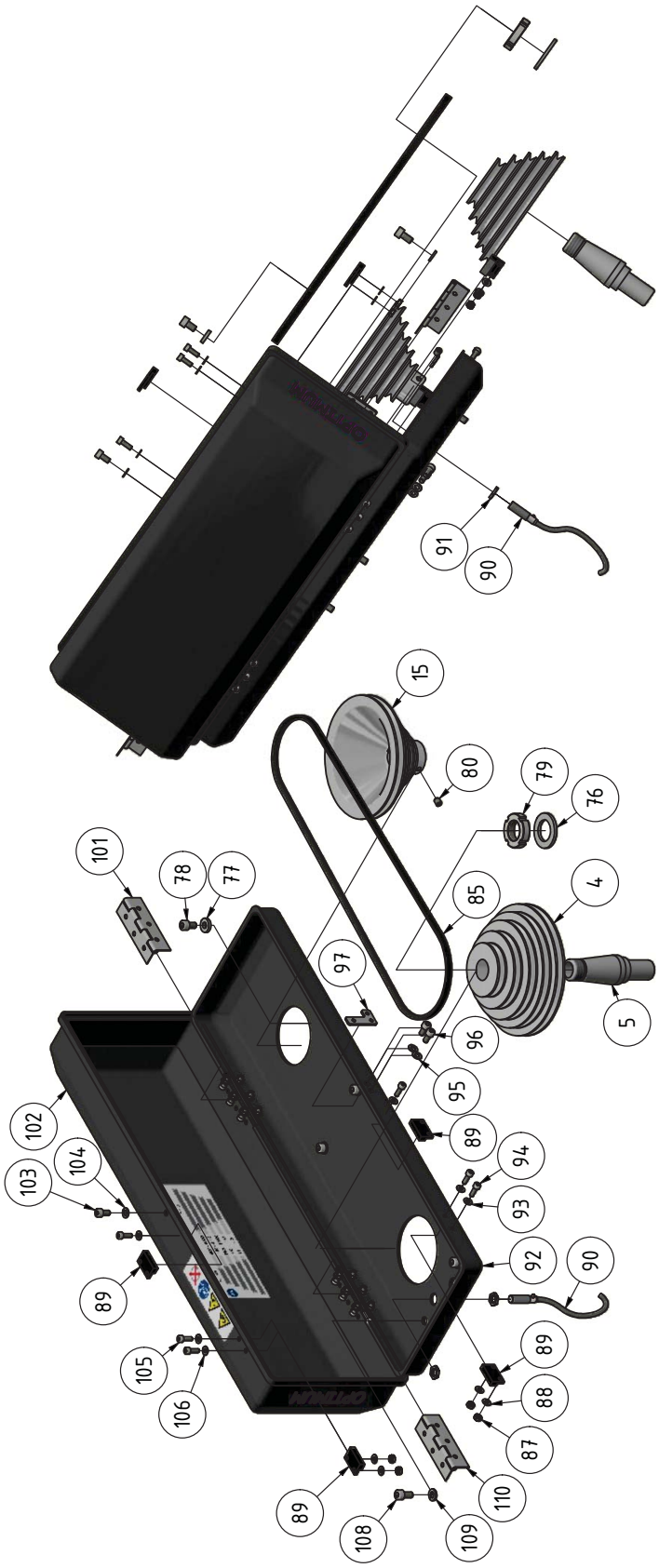

Abb. 8-2: Keilriemenscheiben - Pulleys

DH18V_parts.fm

C Säule und Bohrtisch - Column and drilling table

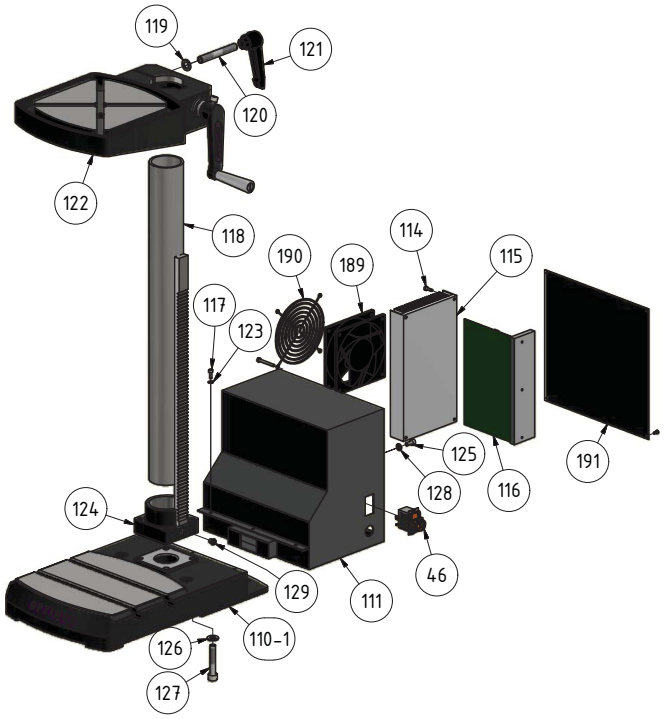

Abb.8-3: Säule und Bohrtisch - Column and drilling table

D Bohrtisch - Drilling table

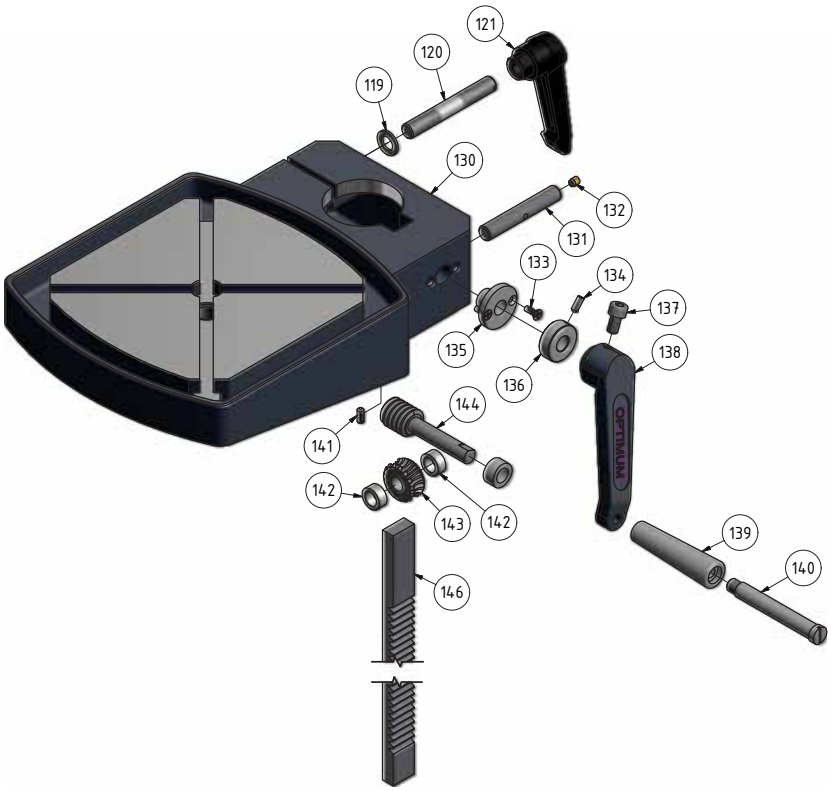

Abb.8-4: Bohrtisch - Drilling table

Ersatzteilliste - Parts list - DH18V					
Pos.	**Bezeichnung**	**Description**	**Menge Qty.**	**Grösse Size**	**Artikelnummer Item no.**
1	Bohrkopf	Drilling head	1		

DH18V_parts.fm

Ersatzteilliste - Parts list - DH18V					
Pos.	**Bezeichnung**	**Description**	**Menge Qty.**	**Grösse Size**	**Artikelnummer Item no.**
4	Riemenscheibe	Pulley	1		0302021804
5	Mitnehmer	Carrier	1		0302021805
6	Halteplatte	Holder plate	1		0302021806
7	Abdeckung Motor	Cover motor	1		0302021807
9	Motorplatte	Engine plate	1		0302021809
10	Motor	Motor	1	230V / 1,5 kW	0302021810
12	Federsitz	Spring seat	1		0302021812
15	Riemenscheibe Motor	Pulley motor	1		0302021815
16	Anschlag	Stopper	1		0302021816
18	Spanner Spiralfeder	Spanner spiral spring	1		0302021818
19	Abdeckplatte	Covering plate	1		
20	Spiralfeder inkl. Gehäuse	Spiral spring incl. Housing	1		0302021820
26	Buchse Schnellspanngriff	Bushing quick action grip	1		0302021826
27	Klemmschraube	Clamping screw	1		0302021827
28	Bolzen Spannen	Bolt span	1		0302021828
29	Schnellspanngriff	Quick action grip	1		0302021829
30	Label B16HV	Label B16HV	1		0302021830
37	Schalter Not-Halt	Emergency- stop switch	1		0460049
40	Scheibe	Washer	1		
41	Bohrfutterschutz komplett	Drill chuck protection compete	1		03003231125
41-3	Griffschraube	Knurled screw	1		030031712014
41-4	Halterung Bohrfutterschutz	Fixing drill chuck proetection	1		03008131201CPL
41-5	Alu-Profil	Aluminum profile	1		03011233209
43	Buchse	Bushing	1		0302021843
44	Scheibe	Washer	1		
45	Platte	Plate	1		
46	Hauptschalter	Main switch	1		0302021846
47	Sechskantmutter	Hexagonal nut	1	M10	
53	Innensechskantschraube	Socket head screw	4	GB 70-85 - M4 x 8	
55	Innensechskantschraube	Socket head screw	1	GB 70-85 - M6 x 20	
56	Innensechskantschraube	Socket head screw	7	GB 70-85 - M6 x 12	
57	Scheibe	Washer	7	GB 97.1-85 - 6	
58	Innensechskantschraube	Socket head screw	9	GB 70-85 - M3 x 8	
59	Innensechskantschraube	Socket head screw	4	GB 70-85 - M8 x 25	
60	Scheibe	Washer	4	GB 97.1-85 - 8	
62	Scheibe	Washer	2	GB 97.1-85 - 5	
63	Innensechskantschraube	Socket head screw	4	GB 70-85 - M5 x 12	
64	Innensechskantschraube	Socket head screw	2	GB 70-85 - M3 x 5	
65	Gewindestift	Setscrew	2	GB 77-85 - M10 x 25	
69	Spannstift	Split pin	2	3x12	
70	Sicherungsring	Circlip	1	GB 894.1 - 12	042SR12W
72	Scheibe	Washer	2		
75	Paßfeder	Key	1	5 x20	042P5520
76	Scheibe	Washer	1		
77	Scheibe	Washer	1	GB 97.1-85 - 6	
78	Innensechskantschraube	Socket head screw	1	GB 70-85 - M6 x 10	
79	Nutmutter	Groove nut	1	GB 810-88 - M22x1,5	
80	Gewindestift	Setscrew	1	GB 80-85 - M6 x 8	
85	Treibriemen	V-belt	1		0302021885
86	Innensechskantschraube	Socket head screw	6	GB 70-85 - M4 x 12	
87	Sechskantmutter	Hexagonal nut	4	M4	
88	Scheibe	Washer	4	GB 97.1-85 - 4	
89	Reed Kontakt	Reed contact	2	PS-3150	
90	Drehzahlsensor	Rotation speed sensor	1		03020335121
91	Sechskantmutter	Hexagonal nut	2		
92	Riemengehäuse Unterteil	Belt housing bottom part	1		0302021892
93	Scheibe	Washer	4	GB 97.1-85 - 4	
94	Innensechskantschraube	Socket head screw	4	GB 70-85 - M4 x 12	
95	Scheibe	Washer	3	GB 97.1-85 - 5	
96	Innensechskantschraube	Socket head screw	3	GB 70-85 - M5 x 10	
97	Platte Schließer	Plate closer	1		
98	Sechskantmutter	Hexagonal nut	12	M4	
99	Scheibe	Washer	12	GB 97.1-85 - 4	
100	Innensechskantschraube	Socket head screw	6	GB 70-85 - M4 x 12	
101	Scharnier	Articulation	1		
102	Riemengehäuse Oberteil	Belt housing upper part	1		03020218102
103	Innensechskantschraube	Socket head screw	3	GB 70-85 - M5 x 10	
104	Scheibe	Washer	3	GB 97.1-85 - 5	
105	Innensechskantschraube	Socket head screw	4	GB 70-85 - M4 x 12	
106	Scheibe	Washer	4	GB 97.1-85 - 4	
108	Innensechskantschraube	Socket head screw	4	GB 70-85 - M6 x 12	
109	Scheibe	Washer	4	GB 97.1-85 - 6	

Ersatzteilliste - Parts list - DH18V					
Pos.	**Bezeichnung**	**Description**	**Menge Qty.**	**Grösse Size**	**Artikelnummer Item no.**
110	Scharnier	Articulation	1		
110-1	Bodenplatte	Base plate	1		030202181101
111	Gehäuse Steuerung	Housing control board	1		03020218111
112	Innensechskantschraube	Socket head screw	2	GB 70-85 - M4 x 10	
113	Scheibe	Washer	2	GB 97.1-85 - 4	
114	Innensechskantschraube	Socket head screw	4	GB 70-85 - M4 x 12	
115	Kühlrippen	Cooling fins	1		03020218115
116	Steuerung	Controller	1	Brushless controller V3	0302BCV3M
116	Integrierte Maschinensteuerung	Integrated machine control	1		
117	Innensechskantschraube	Socket head screw	3	GB 70-85 - M4 x 12	
118	Bohrsäule	Column	1		03020218118
119	Scheibe	Washer	1		
120	Klemmschraube	Clamping screw	1		03020218120
121	Klemmhebel	Clamping lever	1		03020218121
122	Bohrtisch	Drilling table	1		03020219130
123	Scheibe	Washer	3	GB 97.1-85 - 4	
124	Halterung	Attachment	1		03020218124
125	Innensechskantschraube	Socket head screw	4	GB 70-85 - M6 x 12	
126	Scheibe	Washer	4	GB 97.1-85 - 10	
127	Innensechskantschraube	Socket head screw	4	GB 70-85 - M10 x 55	
128	Scheibe	Washer	4	GB 97.1-85 - 6	
129	Gewindestift	Setscrew	1	GB 79-85 - M10 x 10	
130	Bohrtisch	Drilling machine table	1		
131	Welle	Shaft	1		03020219131
132	Schmiernippel	Lubrication cup	1		
133	Senkschraube	Countersunk screw	2	ISO7046/M4x12	
135	Führungsbuchse	Guide bush	1		03020219135
136	Buchse	Bush	1		03020219136
137	Innensechskantschraube	Socket head screw	1	GB70-85/M8x12	
138	Kurbel	Crank lever	1		03020219138
139	Griff	Handle	1		03020219139
140	Schraube	Screw	1		
141	Gewindestift	Grub screw	1	GB80-85/M5x12	
142	Abstandsring	Spacer ring	2		03020219142
143	Schneckenrad	Worm gear	1		03020219143
144	Antriebswelle	Input shaft	1		03020219144
146	Zahnstange	Gear rack	1		03020219146
147	Spindel	Spindle	1		
151	Sicherungsring	Retaining ring	2		
152	Kugellager	Ball bearing	2	6204	0406204R
153	Abstandsring	Spacer	1		
154	Spannmutter	Lock screw	2		
156	O-Ring	O-Ring	1		
159	Schaltkasten	Switch box	1		03020219159
160	Deckel	Cover	1		03020219160
170	Rändelschraube	Knurled screw	2		
171	Bohrfutterschutz	Drill chuck protection	1		03003171207
173	Gleitlager	Plain bearing	1	16x18x8	03020216173
174	Gehäuse	Housing	1		
175	Digitalanzeige	Digital display	1		
176	Drehknopf	Rotary knob	1		
177	Sensor Verfahrweg	Travel sensor	1		03020220177
178	Potentiometer	Potentiometer	1		
179	Winkel	Angle	1		
180	Drucktastenbedienfeld für Controller V3 (komplett)	Pushbutton control panel for controller V3 (complete)	1		03020220180
180	Drucktastenbedienfeld und Display für integrierte Maschinensteuerung	Push-button control panel and display for integrated machine control	1		
181	Stift	Pin	2	8x35	03020283091
182	Ring	Ring	1		
183	Skalenring	Scale ring	1		0302016006
184	Welle	Shaft	1		03020220184
185	Spannhebel	Tension lever	1		0302016046
186	Kugellager	Ball bearing	1	6003	0406003
187	Pinole	Sleeve	1		
188	Kugellager	Ball bearing	1	6005	0406005
189	Lüfter	Fan	1		
190	Schutzgitter	Safety guard	1		
191	Abdeckung	Cover	1		
192	Sensor	Sensor	1		033381702B2
193	Steuerplatine für Controller V3	Control board for controller V3	1		03020220180CB

DH18V_parts.fm

DH18V_parts.fm

8.5 Schaltplan - Wring diagram

Drucktastenbedienfeld mit integrierter Anzeige und Maschinensteuerung, Push-button control panel with integrated display and machine control.

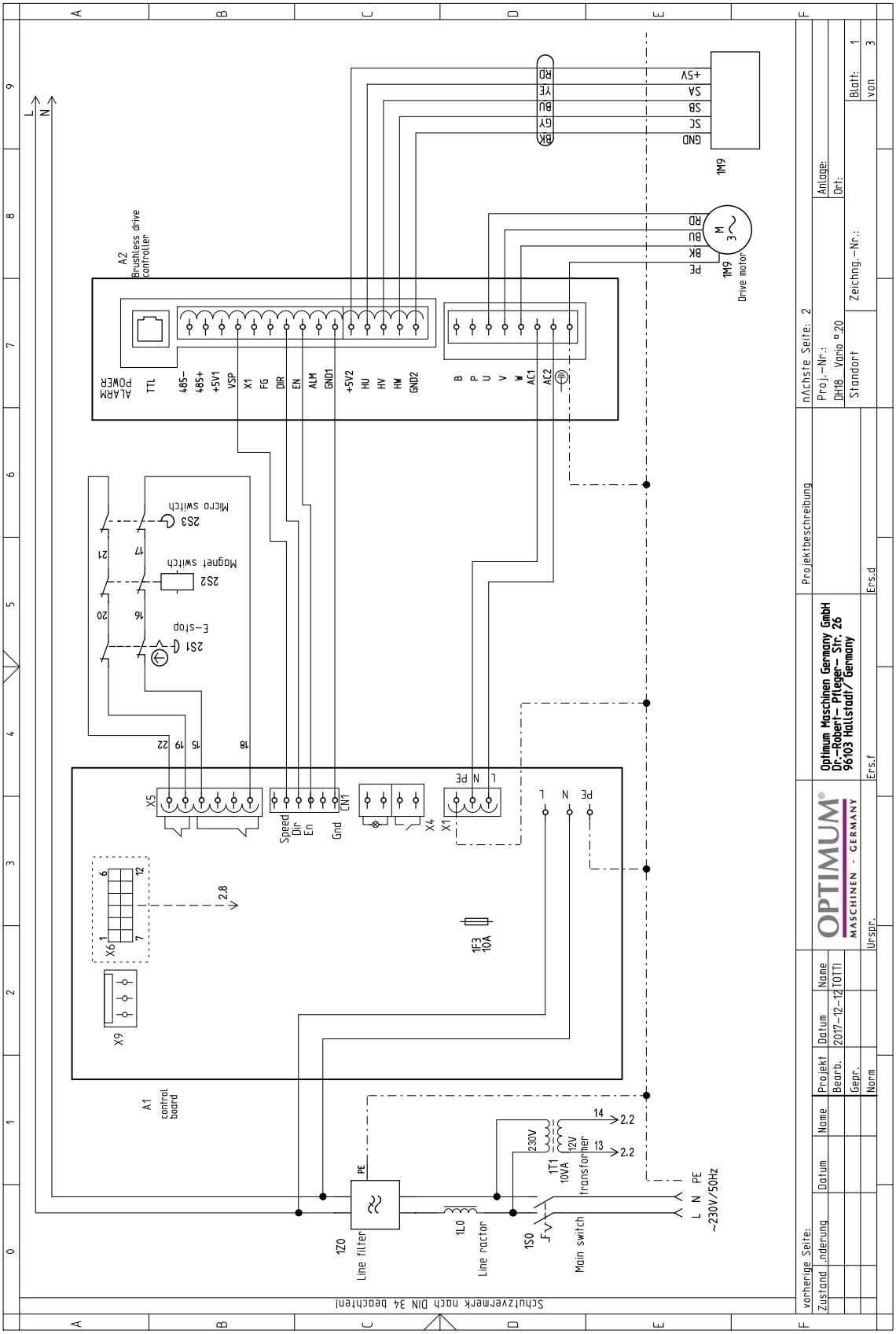

DH18V_wiring-diagram_2024.fm

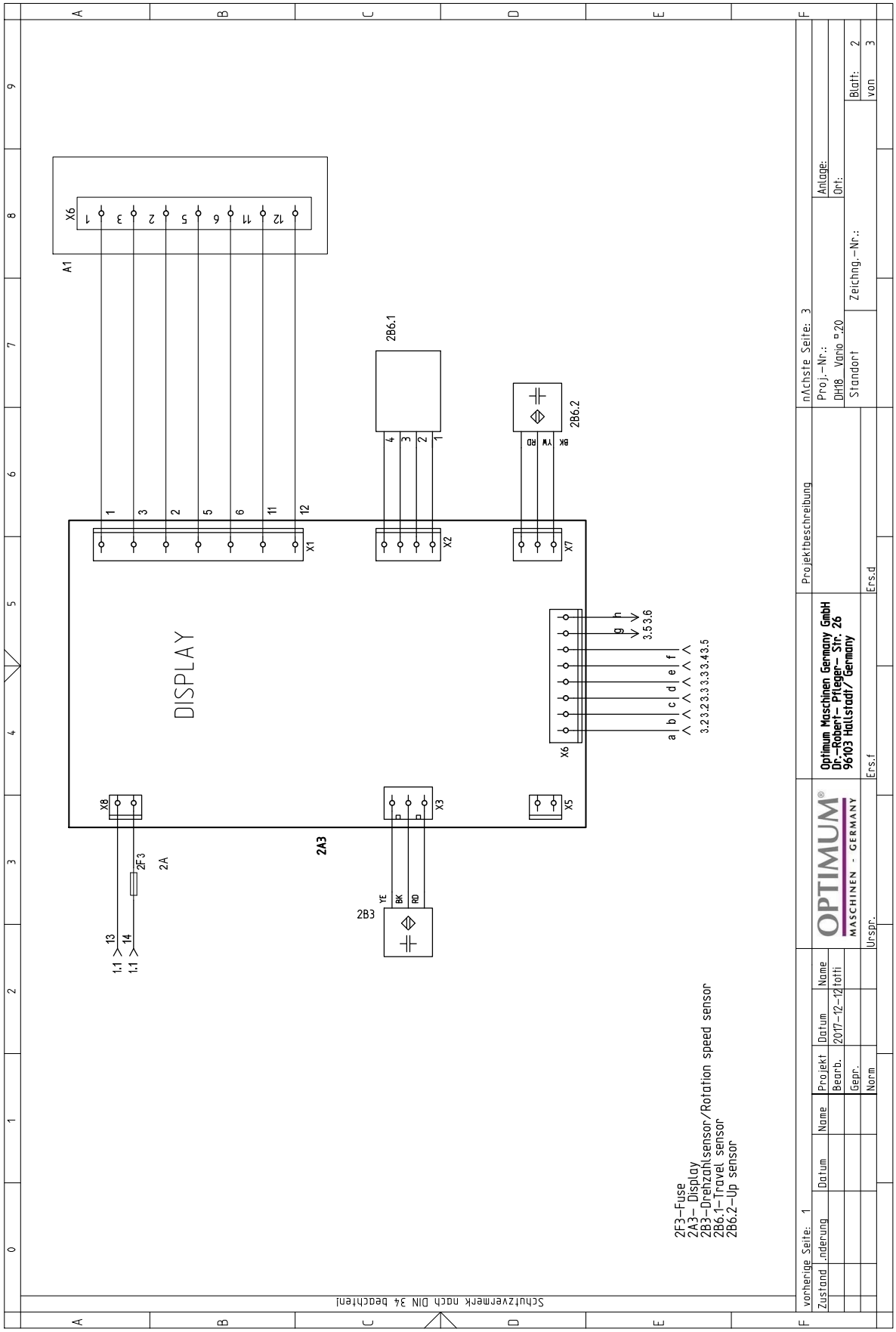
DISPLAY
A1
X6
X1
X2
X7
X8
X3
X5
2A3
2A
2F3
2B3
2B6.1
2B6.2
2F3–Fuse
2A3– Display
2B3–Drehzahlsensor/Rotation speed sensor
2B6.1–Travel sensor
2B6.2–Up sensor
Optimum Maschinen Germany GmbH
Dr.–Robert– Pfleger– Str. 26
96103 Hallstadt/Germany
Projektbeschreibung
Schutzvermerk nach DIN 34 beachten!

G

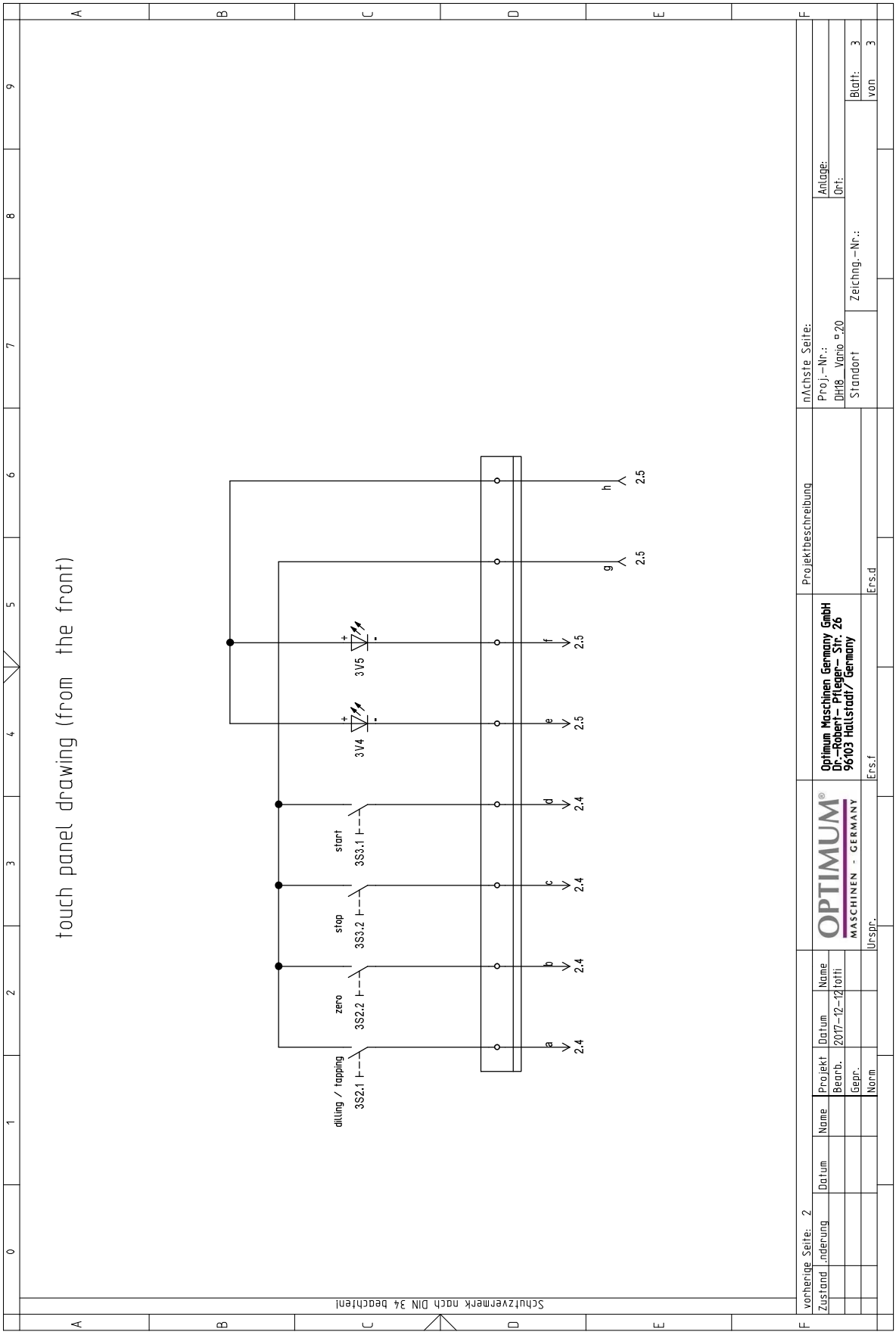

DH18V_wiring-diagram_2024.fm

9 Anhang

9.1 Urheberrecht

Diese Dokumentation ist urheberrechtlich geschützt. Die dadurch begründeten Rechte, insbesondere die der Übersetzung, des Nachdrucks, der Entnahme von Abbildungen, der Funksendung, der Wiedergabe auf fotomechanischem oder ähnlichem Wege und der Speicherung in Datenverarbeitungsanlagen bleiben, auch bei nur auszugsweiser Verwendung, vorbehalten.

Technische Änderungen jederzeit vorbehalten.

9.2 Terminologie/Glossar

Begriff	Erklärung
Bohrfutter	Bohreraufnahme
Bohrkopf	Oberteil der Tischbohrmaschine
Bohrpinole	Feststehende Hohlwelle, in der die Bohrspindel läuft
Bohrspindel	Über den Motor angetriebene Welle
Bohrtisch	Auflagefläche, Aufspannfläche
Kegeldorn	Konus des Bohrers oder des Bohrfutters
Pinolenhebel	Handbedienung für den Bohrvorschub
Schnellspann- Bohrfutter	von Hand festspannbare Bohreraufnahme
Werkstück	zu bohrendes Teil, zu bearbeitendes Teil
Werkzeug	Bohrer, Kegelsenker, etc.

9.3 Änderungsinformationen Betriebsanleitung

Kapitel	Kurzinformation	neue Versionsnummer
4	Voreingestellte Drehzahl Gewinde schneiden	1.0.1
1	EMV Kategorien	1.0.2
3	Innerbetrieblicher Transport	1.0.3
parts + Schaltplan	Schaltplan für Maschinen mit neuem Drucktastenbedienfeld und integrierter Maschinensteuerung	1.0.4

9.4 Mangelhaftungsansprüche / Garantie

Neben den gesetzlichen Mangelhaftungsansprüchen des Käufers gegenüber dem Verkäufer, gewährt Ihnen der Hersteller des Produktes, die Firma OPTIMUM GmbH, Robert-Pfleger-Straße 26, D-96103 Hallstadt, keine weiteren Garantien, sofern sie nicht hier aufgelistet oder im Rahmen einer einzelnen, vertraglichen Regel zugesagt wurden.

- Die Abwicklung der Haftungs- oder Garantieansprüche erfolgt nach Wahl der Firma OPTIMUM GmbH entweder direkt mit der Firma OPTIMUM GmbH oder aber über einen ihrer Händler.
  Defekte Produkte oder deren Bestandteile werden entweder repariert oder gegen fehlerfreie ausgetauscht. Ausgetauschte Produkte oder Bestandteile gehen in unser Eigentum über.
- Voraussetzung für Haftungs- oder Garantieansprüchen ist die Einreichung eines maschinell erstellten Original-Kaufbeleges, aus dem sich das Kaufdatum, der Maschinentyp und gegebenenfalls die Seriennummer ergeben müssen. Ohne Vorlage des Originalkaufbeleges können keine Leistungen erbracht werden.
- Von den Haftungs- oder Garantieansprüchen ausgeschlossen sind Mängel, die aufgrund folgender Umstände entstanden sind:
  - Nutzung des Produkts außerhalb der technischen Möglichkeiten und der bestimmungsgemäßen Verwendung, insbesondere bei Überbeanspruchung des Gerätes
  - Selbstverschulden durch Fehlbedienung und Missachtung unserer Betriebsanleitung
  - nachlässige oder unrichtige Behandlung und Verwendung ungeeigneter Betriebsmittel
  - nicht autorisierte Modifikationen und Reparaturen
  - ungenügende Einrichtung und Absicherung der Maschine
  - Nichtbeachtung der Installationserfordernisse und Nutzungsbedingungen
  - atmosphärische Entladungen, Überspannungen und Blitzschlag sowie chemische Einflüsse
- Ebenfalls unterliegen nicht den Haftungs- oder Garantieansprüchen:
  - Verschleißteile und Teile, die einem normalen und bestimmungsgemäßen Verschleiß unterliegen, wie beispielsweise Keilriemen, Kugellager, Leuchtmittel, Filter, Dichtungen u.s.w.
  - nicht reproduzierbare Softwarefehler
- Leistungen, die durch Firma OPTIMUM GmbH oder einer ihrer Erfüllungsgehilfen zur Erfüllung im Rahmen einer zusätzlichen Garantie erbringen, sind weder eine Anerkennung eines Mangels noch eine Anerkennung der Eintrittspflicht. Diese Leistungen hemmen und/ oder unterbrechen die Garantiezeit nicht.
- Gerichtsstand unter Kaufleuten ist Bamberg.
- Sollte eine der vorstehenden Vereinbarungen ganz oder teilweise unwirksam und/oder nichtig sein, so gilt das als vereinbart, was dem Willen des Garantiegebers am nächsten kommt und ihm Rahmen der durch diesen Vertrag vorgegeben Haftungs- und Garantiegrenzen bleibt.

9.5 Lagerung

ACHTUNG!

Bei falscher und unsachgemäßer Lagerung können elektrische und mechanische Maschinenkomponenten beschädigt und zerstört werden.

Lagern Sie die verpackten oder bereits ausgepackten Teile nur unter den vorgesehenen Umgebungsbedingungen.

Beachten Sie die Anweisungen und Angaben auf der Transportkiste:

- zerbrechliche Waren
  (Ware erfordert vorsichtiges Handhaben)

- vor Nässe und feuchter Umgebung schützen

☞ Umgebungsbedingungen auf Seite 17

- vorgeschriebene Lage der Packkiste
  (Kennzeichnung der Deckenfläche - Pfeile nach oben)

- maximale Stapelhöhe
  Beispiel: nicht stapelbar - über der ersten Packkiste darf keine weitere gestapelt werden

Fragen Sie bei der Optimum Maschinen Germany GmbH an, falls die Maschine und Zubehörteile länger als drei Monate und unter anderen als den vorgeschriebenen Umgebungsbedingungen gelagert werden müssen.

9.6 Entsorgungshinweis / Wiederverwertungsmöglichkeiten:

Entsorgen Sie ihr Gerät bitte umweltfreundlich, indem Sie Abfälle nicht in die Umwelt sondern fachgerecht entsorgen.

Bitte werfen Sie die Verpackung und später das ausgediente Gerät nicht einfach weg, sondern entsorgen Sie beides gemäß der von Ihrer Stadt-/Gemeindeverwaltung oder vom zuständigen Entsorgungsunternehmen aufgestellten Richtlinien.

9.6.1 Außer Betrieb nehmen

VORSICHT!

Ausgediente Geräte sind sofort fachgerecht außer Betrieb zu nehmen, um einen spätern Missbrauch und die Gefährdung der Umwelt oder von Personen zu vermeiden

- **Ziehen Sie den Netzstecker.**
- **Durchtrennen Sie das Anschlusskabel.**
- **Entfernen Sie alle umweltgefährdende Betriebsstoffe aus dem Alt-Gerät.**
- **Entnehmen Sie, sofern vorhanden, Batterien und Akkus.**
- **demontieren Sie die Maschine gegebenenfalls in handhabbare und verwertbare Baugruppen und Bestandteile.**
- **führen Sie die Maschinenkomponenten und Betriebsstoffe dem dafür vorgesehenen Entsorgungswegen zu.**

9.6.2 Entsorgung der Neugeräte-Verpackung

Alle verwendeten Verpackungsmaterialien und Packhilfsmittel der Maschine sind recyclingfähig und müssen grundsätzlich der stofflichen Wiederverwertung zugeführt werden.

Das Verpackungsholz kann einer Entsorgung oder Wiederverwertung zugeführt werden.

Verpackungsbestandteile aus Karton können zerkleinert zur Altpapiersammlung gegeben werden.

Die Folien sind aus Polyethylen (PE) oder die Polsterteile aus Polystyrol (PS). Diese Stoffe können nach Aufarbeitung wiederverwendet werden, wenn Sie an eine Wertstoffsammelstelle oder an das für Sie zuständige Entsorgungsunternehmen weitergegeben werden.

Geben Sie das Verpackungsmaterial nur sortenrein weiter, damit es direkt der Wiederverwendung zugeführt werden kann.

9.6.3 Entsorgung des Altgerätes

INFORMATION

Tragen Sie bitte in Ihrem und im Interesse der Umwelt dafür Sorge, dass alle Bestandteile der Maschine nur über die vorgesehenen und zugelassenen Wege entsorgt werden.

Beachten Sie bitte, dass elektrische Geräte eine Vielzahl wiederverwertbarer Materialien sowie umweltschädliche Komponenten enthalten. Tragen Sie dazu bei, dass diese Bestandteile getrennt und fachgerecht entsorgt werden. Im Zweifelsfall wenden Sie sich bitte an ihre kommunale Abfallentsorgung. Für die Aufbereitung ist gegebenenfalls auf die Hilfe eines spezialisierten Entsorgungsbetriebs zurückzugreifen.

9.6.4 Entsorgung der elektrischen und elektronischen Komponenten

Bitte sorgen Sie für eine fachgerechte, den gesetzlichen Vorschriften entsprechende Entsorgung der Elektrobauteile.

Das Gerät enthält elektrische und elektronische Komponenten und darf nicht als Haushaltsmüll entsorgt werden. Gemäß Europäischer Richtlinie 2011/65/EU über Elektro- und Elektronik-Altgeräte und die Umsetzung in nationales Recht, müssen verbrauchte Elektrowerkzeuge und Elektrische Maschinen getrennt gesammelt und einer umweltgerechten Wiederverwertung zugeführt werden.

Als Maschinenbetreiber sollten Sie Informationen über das autorisierte Sammel- und Entsorgungssystem einholen, das für Sie gültig ist.

Bitte sorgen Sie für eine fachgerechte, den gesetzlichen Vorschriften entsprechende Entsorgung der Batterien und/oder der Akkus. Bitte werfen Sie nur entladene Akkus in die Sammelboxen beim Handel oder den kommunalen Entsorgungsbetrieben.

9.6.5 Entsorgung der Schmiermittel und Kühlschmierstoffe

ACHTUNG!

Achten Sie bitte unbedingt auf eine umweltgerechte Entsorgung der verwendeten Kühl- und Schmiermittel. Beachten Sie die Entsorgungshinweise Ihrer kommunalen Entsorgungsbetriebe.

INFORMATION

Verbrauchte Kühlschmierstoff-Emulsionen und Öle sollten nicht miteinander vermischt werden, da nur nicht gemischte Altöle ohne Vorbehandlung verwertbar sind.

Die Entsorgungshinweise für die verwendeten Schmierstoffe stellt der Schmierstoffhersteller zur Verfügung. Fragen Sie gegebenenfalls nach den produktspezifischen Datenblättern.

9.7 Entsorgung über kommunale Sammelstellen

Entsorgung von gebrauchten, elektrischen und elektronischen Geräten
(Anzuwenden in den Ländern der Europäischen Union und anderen europäischen Ländern mit einem separaten Sammelsystem für diese Geräte).

Das Symbol auf dem Produkt oder seiner Verpackung weist darauf hin, dass dieses Produkt nicht als normaler Haushaltsabfall zu behandeln ist, sondern an einer Annahmestelle für das Recycling von elektrischen und elektronischen Geräten abgegeben werden muss. Durch Ihren Beitrag zum korrekten Entsorgen dieses Produkts schützen Sie die Umwelt und die Gesundheit Ihrer Mitmenschen. Umwelt und Gesundheit werden durch falsche Entsorgung gefährdet. Materialrecycling hilft den Verbrauch von Rohstoffen zu verringern. Weitere Informationen über das Recycling dieses Produkts erhalten Sie von Ihrer Gemeinde, den kommunalen Entsorgungsbetrieben oder dem Geschäft, in dem Sie das Produkt gekauft haben.

9.8 Produktbeobachtung

Wir sind verpflichtet, unsere Produkte auch nach der Auslieferung zu beobachten.

Bitte teilen Sie uns alles mit, was für uns von Interesse ist:

- Veränderte Einstelldaten
- Erfahrungen mit der Tischbohrmaschine, die für andere Benutzer wichtig sind
- Wiederkehrende Störungen

Optimum Maschinen Germany GmbH
Dr.-Robert-Pfleger-Str. 26

D-96103 Hallstadt

Telefax +49 (0) 951 - 96555 - 888
E-Mail: info@optimum-maschinen.de

OPTIMUM®
MASCHINEN - GERMANY

EG - Konformitätserklärung

nach Maschinenverordnung 2023/1230 Anhang V Teil A

Der Hersteller / Inverkehrbringer: Optimum Maschinen Germany GmbH
Dr.-Robert-Pfleger-Str. 26
D - 96103 Hallstadt

erklärt hiermit, dass folgendes Produkt

Produktbezeichnung: Bohrmaschine

Typenbezeichnung: DH18V

allen einschlägigen Bestimmungen der oben genannten Maschinenverordnung sowie den weiteren angewandten Richtlinien (nachfolgend) - einschließlich deren zum Zeitpunkt der Erklärung geltenden Änderungen - entspricht.

Beschreibung:

Hand gesteuerte Bohrmaschine

Folgende weitere EU-Richtlinien wurden angewandt:

EMV-Richtlinie 2014/30/EU ; Beschränkung der Verwendung bestimmter gefährlicher Stoffe in Elektro- und Elektronikgeräten 2015/863/EU

Folgende harmonisierte Normen wurden angewandt:

EN 12717: 2009-07 Sicherheit von Werkzeugmaschinen - Bohrmaschinen

EN 60204-1: 2019-06 Sicherheit von Maschinen - Elektrische Ausrüstung von Maschinen - Teil 1: Allgemeine Anforderungen

EN ISO 13849-1: 2016-06 Sicherheit von Maschinen - Sicherheitsbezogene Teile von Steuerungen - Teil 1: Allgemeine Gestaltungsleitsätze

EN ISO 13849-2: 2013-02 Sicherheit von Maschinen - Sicherheitsbezogene Teile von Steuerungen - Teil 2: Validierung

EN ISO 12100: 2011-03 Sicherheit von Maschinen - Allgemeine Gestaltungsleitsätze - Risikobeurteilung und Risikominderung

EN 50370-2: 2003-08 Elektromagnetische Verträglichkeit (EMV) - Produktfamiliennorm für Werkzeugmaschinen - Teil 2: Störfestigkeit

EN 55011: 2022-05 Industrielle, wissenschaftliche Hochfrequenzgeräte, Funkstörungen - Grenzwerte und Messverfahren - Klasse A

EN 61000-3-2: 2023-10 Elektromagnetische Verträglichkeit (EMV) - Teil 3-2: Grenzwerte - Grenzwerte für Oberschwingungsströme (Geräte-Eingangsstrom <= 16 A je Leiter)

EN 61000-3-3: 2023-02 Elektromagnetische Verträglichkeit (EMV) - Teil 3-3: Grenzwerte - Begrenzung von Spannungsänderungen, Spannungsschwankungen und Flicker in öffentlichen Niederspannungs-Versorgungsnetzen für Geräte mit einem Bemessungsstrom <= 16 A je Leiter, die keiner Sonderanschlussbedingung unterliegen

Name und Anschrift der Person, die bevollmächtigt ist, die technischen Unterlagen zusammenzustellen:

Kilian Stürmer, Tel.: +49 (0) 951 96555 - 800

Kilian Stürmer (Geschäftsführer)
Hallstadt, den 2024-05-10

Index

A
Abmessungen 19
Anschluss
elektrisch 17
Aufstellen 21
B
Bedien- und Anzeigeelemente 25
Bedienung 25
Bestimmungsgemäße Verwendung 7
Betriebsmittel 18
Bohrfutter
Einbau, Ausbau 27
D
Drehzahlen 17
Drehzahlveränderung 29
E
EG - Konformitätserklärung 58
Elektrik 16
Entsorgung 57
Erste Inbetriebnahme 24
F
Fachhändler 40
Fehlanwendung 8
Funktion
Gewinde bohren 30
G
Gefahren-Klassifizierung 6
Gewinde bohren 30
I
Inspektion 26, 37
Instandhaltung 36
K
Körperschutzmittel 14
Kundendienst 40
Kundendiensttechniker 40
L
Lagerung und Verpackung 21
M
Montieren 21
P
Pflichten
Bediener 11
Betreiber 11
Piktogramme 6
Produktbeobachtung 57
S
Schnittgeschwindigkeiten 33
Service Hotline 43
Sicherheit
bei der Instandhaltung 15
während des Betriebs 15
Sicherheitseinrichtungen 12
Sicherheitshinweise 6
Spindelaufnahme 17
Störungen 41
T
Technische Daten 17
U
Unfallbericht 16
Urheberrecht 53
W
Warmlaufen der Maschine 24
Warnhinweise 6
Wartung 26, 37

DH18V_DESIX.fm